PASS | STANZTECHNIK AG

TRUMPF

THICK TURRET

SALVAGNINI

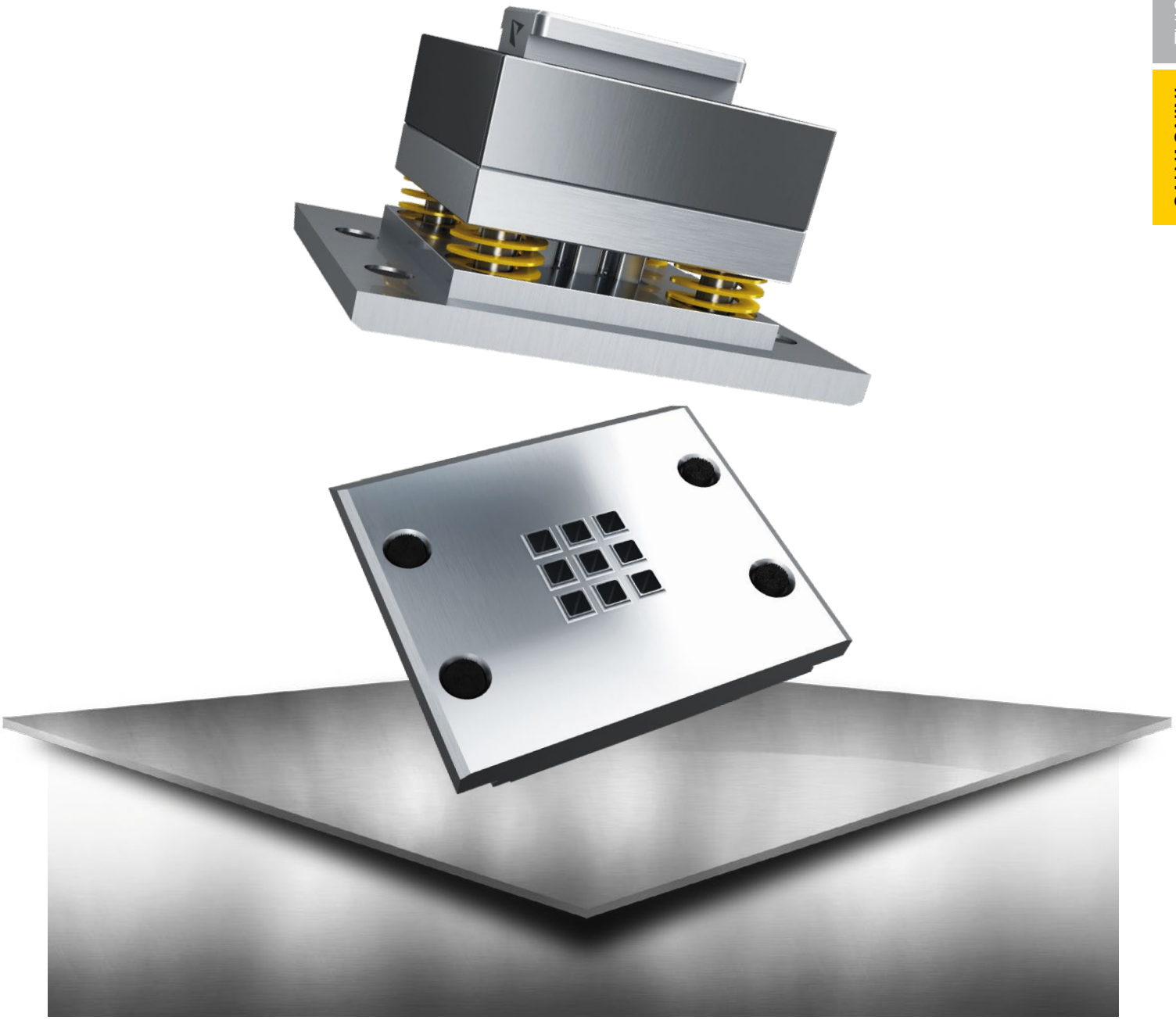

PREISLISTE 03/2023-DE-S.1

SYSTEM SALVAGNINI

PREISLISTE 03/2023-DE-S.1

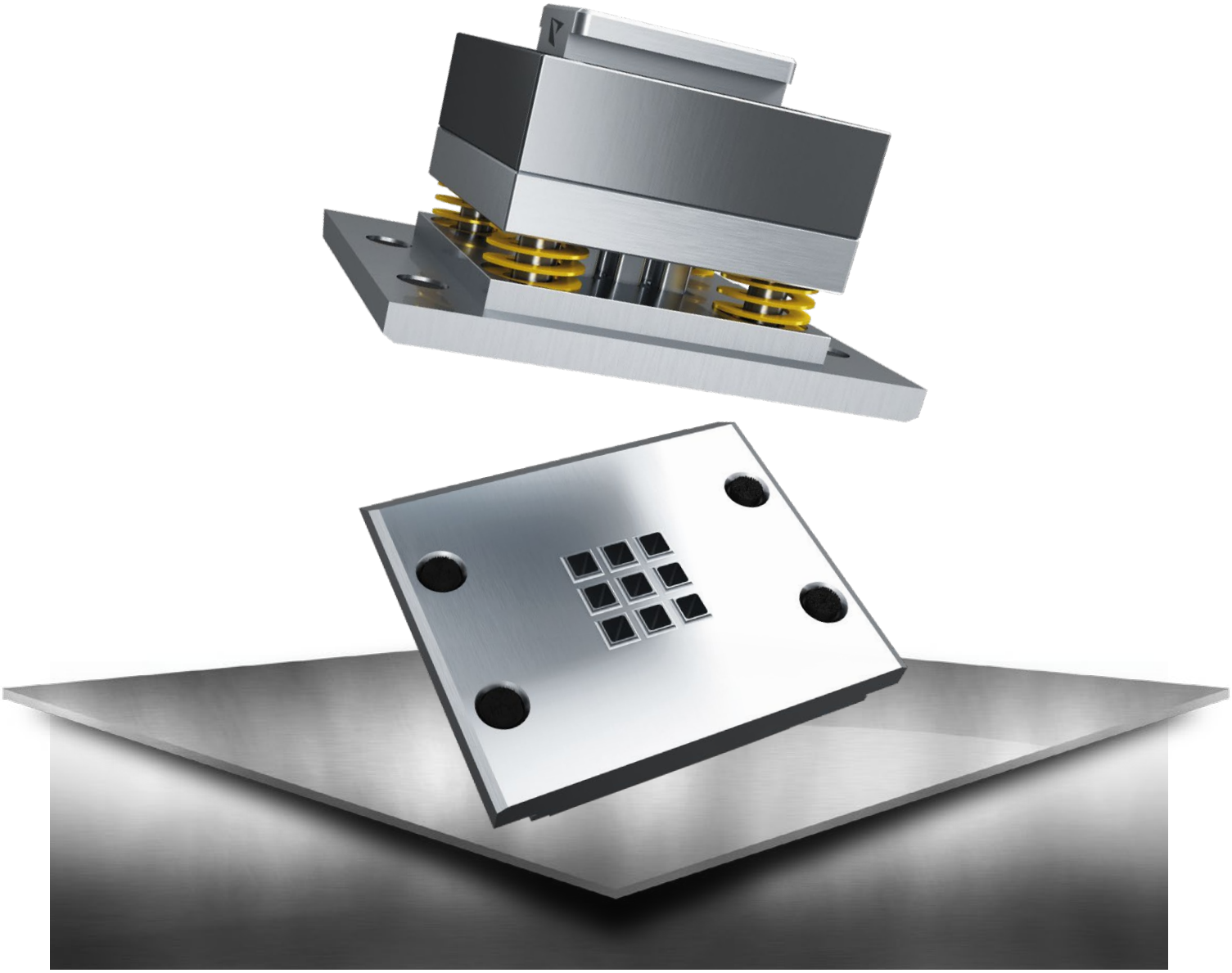

PREISGÜLTIGKEIT:

Diese Preisliste ist gültig ab dem 01.03.2023. Ab diesem Termin verlieren alte Preislisten ihre Gültigkeit. Die Preise verstehen sich ohne gesetzlicher Mehrwertsteuer.

GELTUNGSBEREICH:

Die Lieferungen und Leistungen von PASS Stanztechnik AG erfolgen ausschließlich aufgrund der PASS Liefer- und Zahlungsbedingungen. Spätestens mit Entgegennahme der Ware oder der Leistung gelten diese Bedingungen als angenommen.

ZAHLUNGSBEDINGUNGEN:

Soweit nicht anders vereinbart, sind Rechnungen 30 Tage nach Rechnungserstellung ohne Abzug zahlbar.

ALLGEMEINE HINWEISE:

Unsere allgemeinen Geschäftsbedingungen finden Sie auf unserer Homepage unter: www.pass-ag.com

03/2023-DE-S.1 Version 5.0

INHALTSVERZEICHNIS

WERKZEUGE FÜR STATION P1 - P20

PASS Standard-System (Kompaktausführung) ... bis 33 mm ... Seite 6
PASS P1-System (Nadeleinsatz) ... bis 6 mm ... Seite 7
PASS P1-System (Nadeleinsatz) ... bis 10,5 mm ... Seite 8
PASS P2-System (für 2 mm mehr Nachschleiflänge) ... bis 16 mm ... Seite 9
PASS P4-System (gefederter Niederhalter und Nadeleinsatz) ... bis 6 mm ... Seite 10
PASS P4-System (gefederter Niederhalter und Nadeleinsatz) ... bis 10,5 mm ... Seite 11
PASS P5-System (gefederter Niederhalter und Stempeleinsatz) ... bis 12,5 mm ... Seite 12
PASS P6-System (gefederter Niederhalter und Stempeleinsatz) ... bis 12,5 mm ... Seite 13
PASS P7-System (gefederter Niederhalter und Stempeleinsatz) ... bis 26 mm ... Seite 14
PASS P8-System (Stempeleinsatz) ... bis 33 mm ... Seite 15
PASS P9-System (gefederter Niederhalter und Stempeleinsatz) ... bis 26,5 mm ... Seite 16
PASS P10-System (gefederter Niederhalter und Nadeleinsatz) ... bis 10,5 mm ... Seite 17

PASS STANDARD SYSTEM FÜR P2R

PASS Standard-System (Werkzeugkassetten mit gef. Niederhalter) ... bis 42 mm ... Seite 20
PASS Standard-System (Werkzeugkassetten mit gef. Niederhalter) ... bis 50,8 mm ... Seite 21
PASS Standard-System (Kompaktausführung) ... bis 60 mm ... Seite 22

PASS STANDARD SYSTEM FÜR P21 - P24

PASS Standard-System (Kompaktausführung) Typ 90 ... 70x90 mm ... Seite 26
PASS Standard-System (Kompaktausführung) Typ 90 ... 90x90 mm ... Seite 27
PASS Standard-System (Kompaktausführung) Typ 70 ... 70x90 mm ... Seite 28

WERKZEUGKASSETTEN

PASS Werkzeugkassette zu Typ „SALVAGNINI S4“ ... Station P2R ... bis 33 mm ... Seite 32
PASS Werkzeugkassette zu Typ „SALVAGNINI S4“ ... Station P2R ... bis 42 mm ... Seite 33
PASS Werkzeugkassette zu Typ „SALVAGNINI S4“ ... Station P2R ... bis 50,8 mm ... Seite 34
PASS Werkzeugkassette zu Typ „SALVAGNINI S4“ ... Station P2R ... bis 60 mm ... Seite 35
PASS Werkzeugkassette zu Typ „SALVAGNINI S4“ ... Station P1 bis P20 ... bis 33 mm ... Seite 36
PASS Werkzeugkassette zu Typ „SALVAGNINI S4“ ... Station P21 bis P24 ... 70x90 mm ... Seite 37
PASS Werkzeugkassette zu Typ „SALVAGNINI S4“ ... Station P21 und P22 ... 70x90 mm / 90x90 mm ... Seite 38
PASS Werkzeugkassette zu Typ „SALVAGNINI S4“ ... Station P23 und P24 ... 70x90 mm / 90x90 mm ... Seite 39
PASS Werkzeugkassette zu Typ „SALVAGNINI S2“ ... Station P21 bis P24 ... 90x90 mm / 90x90 mm ... Seite 40
PASS Werkzeugkassette zu Typ „SALVAGNINI S2“ ... Station P1 bis P20 ... bis 33 mm ... Seite 41
PASS Werkzeugkassette Polypunch zu Typ „SALVAGNINI S4“ ... Station P31 bis P35 ... bis 33 mm ... Seite 42

ZUBEHÖR

ps:®shear-blades ... 400 mm ... Seite 46
ps:®shear-blades ... 500 mm ... Seite 47

TECHNISCHE INFORMATION

Schleifbare Konturen ... Seite 50
Erodierbare Konturen ... Seite 51
PASS Werkzeugauswahl ... Seite 52
Standzeiten I Werkzeuglebensdauer ... Seite 53
Beschichtungsvarianten/Strich-Polieren ... Seite 54
Matrizenausführung ... Seite 55
Stempel-Scherschlifftypen ... Seite 56
PASS Hinterschliff bei Stanzstempeln ... Seite 57
PASS Eckenradien bei Stanzstempeln ... Seite 58
PASS Schneidteilausführungen an PASS Stempel ... Seite 59
Index ... Seite 63

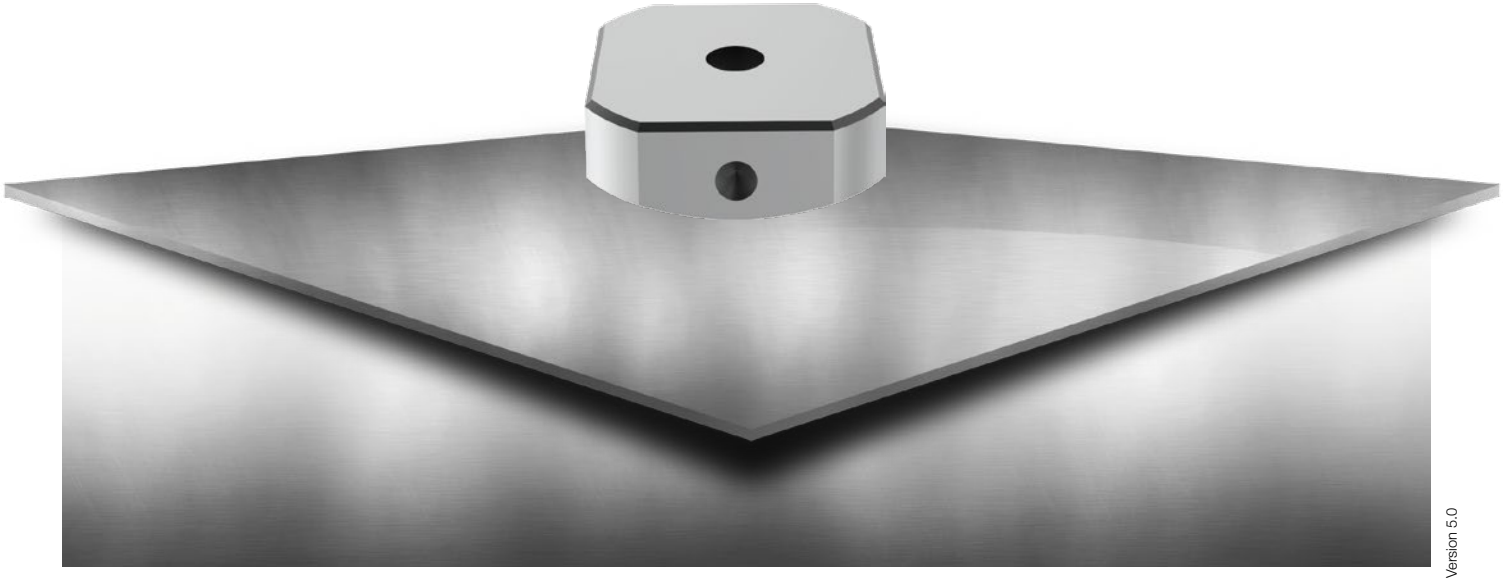

WERKZEUGE FÜR STATION P1 - P20

PASS WERKZEUGE FÜR IHR SALVAGNINI SYSTEM

INHALT

PASS Standard-System (Kompaktausführung)	bis 33 mm	Seite 6
PASS P1-System (Nadeleinsatz)	bis 6 mm	Seite 7
PASS P1-System (Nadeleinsatz)	bis 10,5 mm	Seite 8
PASS P2-System (für 2 mm mehr Nachschleiflänge)	bis 16 mm	Seite 9
PASS P4-System (gefederter Niederhalter und Nadeleinsatz)	bis 6 mm	Seite 10
PASS P4-System (gefederter Niederhalter und Nadeleinsatz)	bis 10,5 mm	Seite 11
PASS P5-System (gefederter Niederhalter und Stempeleinsatz)	bis 12,5 mm	Seite 12
PASS P6-System (gefederter Niederhalter und Stempeleinsatz)	bis 12,5 mm	Seite 13
PASS P7-System (gefederter Niederhalter und Stempeleinsatz)	bis 26 mm	Seite 14
PASS P8-System (Stempeleinsatz)	bis 33 mm	Seite 15
PASS P9-System (gefederter Niederhalter und Stempeleinsatz)	bis 26,5 mm	Seite 16
PASS P10-System (gefederter Niederhalter und Nadeleinsatz)	bis 10,5 mm	Seite 17

03/2023-DE-S.1 Version 5.0

PASS STANDARD-SYSTEM (KOMPAKTAUS-FÜHRUNG)

TYP: 33 MM / 70 KN / P1 - P20

MAX. HÜLLKREIS: 33 MM

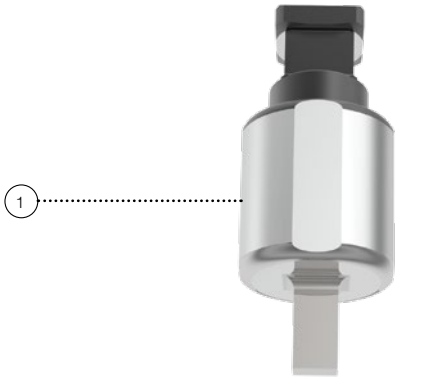

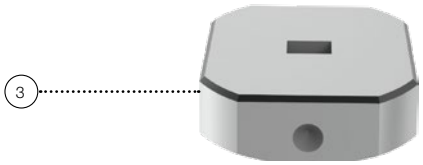

	POS.-NR.	ART.-NR.	PREIS IN €
STEMPEL (H-PM®)			
Rund	1	201301	152,86
Quadrat	1	2013002	187,29
Rechteck	1	2013003	187,29
Langloch	1	2013004	187,29
Schleifbare Kontur	1	21530G	202,59
Erodierbare Kontur	1	21530E	364,36
ABSTREIFER			
Rund	2	210301	22,93
Quadrat	2	2103002	52,26
Rechteck	2	2103003	52,26
Langloch	2	2103004	52,26
Schleifbare Kontur	2	21730G	58,60
Erodierbare Kontur	2	21730E	62,46
MATRIZE (SLUG-STOP) (H-PM®)			
Rund	3	206301	84,51
Quadrat	3	2063002	101,92
Rechteck	3	2063003	101,92
Langloch	3	2063004	101,92
Schleifbare Kontur	3	21630G	114,35
Erodierbare Kontur	3	21630E	134,22

ERSATZTEILE		
Matrizen - Ausgleichsscheibe t = 0,3	203A33	3,86
Matrizen - Ausgleichsscheibe t = 0,5	205A35	3,86

STEMPEL-AUFPREISE	
TICN Beschichtung	42,27
T-MAX Beschichtung	84,51
A-MAX Beschichtung	68,35
Schneidteil unter 1,00 mm	+ 40 %
ABSTREIFER-AUFPREISE	
Polypunch	5,10
MATRIZEN-AUFPREISE	
Verstärkt	59,65
slug-snap	auf Anfrage

PASS P1-SYSTEM (NADELEINSATZ)

TYP: 33 MM / 70 KN / P1 - P20

MAX. ABMESSUNG: 6 MM

	POS.-NR.	ART.-NR.	PREIS IN €
OBERTEIL			
Rund	1-3	201401	173,26
Quadrat	---	---	---
Rechteck	---	---	---
Langloch	---	---	---
Schleifbare Kontur	---	---	---
Erodierbare Kontur	---	---	---
STEMPELFUTTER			
Rund	1+2	219401	157,97
STEMPELEINSATZ (SCHAFT Ø 6 MM) (H-PM®)			
Rund	3	207P1A1	15,28
Quadrat	---	---	---
Rechteck	---	---	---
Langloch	---	---	---
Schleifbare Kontur	---	---	---
Erodierbare Kontur	---	---	---
ABSTREIFER			
Rund	4	210301	22,93
Quadrat	---	---	---
Rechteck	---	---	---
Langloch	---	---	---
Schleifbare Kontur	---	---	---
Erodierbare Kontur	---	---	---
MATRIZE (SLUG-STOP) (H-PM®)			
Rund	5	206301	84,51
Quadrat	---	---	---
Rechteck	---	---	---
Langloch	---	---	---
Schleifbare Kontur	---	---	---
Erodierbare Kontur	---	---	---

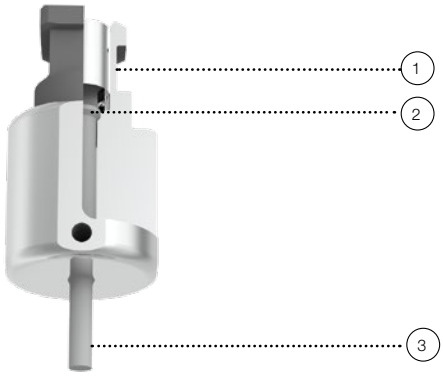

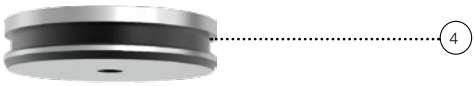

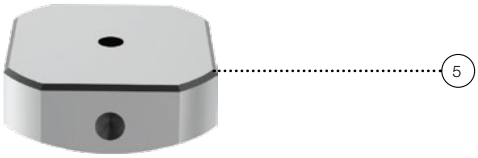

STEMPEL-AUFPREISE	
TICN Beschichtung	11,18
T-MAX Beschichtung	22,38
A-MAX Beschichtung	18,64
Schneidteil unter 1,00 mm	+ 40 %
ABSTREIFER-AUFPREISE	
Polypunch	5,10
MATRIZEN-AUFPREISE	
Verstärkt	59,65
slug-snap	auf Anfrage

ERSATZTEILE			
Klemmschraube	2	219403	2,54
Matrizen - Ausgleichsscheibe t = 0,3		203A33	3,86
Matrizen - Ausgleichsscheibe t = 0,5		205A35	3,86

03/2023-DE-S.1 Version 5.0

PASS P1-SYSTEM (NADELEINSATZ)

TYP: 33 MM / 70 KN / P1 - P20

MAX. ABMESSUNG: 10,5 MM

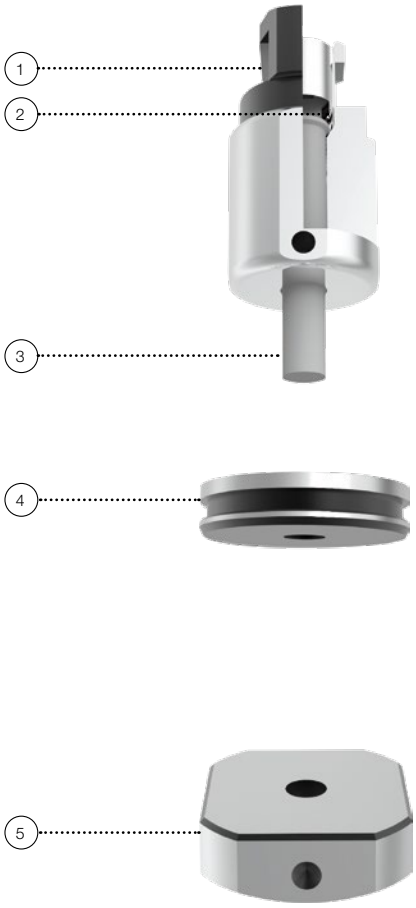

	POS.-NR.	ART.-NR.	PREIS IN €
OBERTEIL			
Rund	1-3	201421	175,80
Quadrat	---	---	---
Rechteck	---	---	---
Langloch	---	---	---
Schleifbare Kontur	---	---	---
Erodierbare Kontur	---	---	---
STEMPELFUTTER			
Rund	1+2	219421	157,97
STEMPELEINSATZ (SCHAFT Ø 10,5 MM) (H-PM®)			
Rund	3	207P1B1	17,84
Quadrat	---	---	---
Rechteck	---	---	---
Langloch	---	---	---
Schleifbare Kontur	---	---	---
Erodierbare Kontur	---	---	---
ABSTREIFER			
Rund	4	210301	22,93
Quadrat	---	---	---
Rechteck	---	---	---
Langloch	---	---	---
Schleifbare Kontur	---	---	---
Erodierbare Kontur	---	---	---
MATRIZE (SLUG-STOP) (H-PM®)			
Rund	5	206301	84,51
Quadrat	---	---	---
Rechteck	---	---	---
Langloch	---	---	---
Schleifbare Kontur	---	---	---
Erodierbare Kontur	---	---	---

ERSATZTEILE			
Klemmschraube	2	219423	2,54
Matrizen - Ausgleichsscheibe t = 0,3		203A33	3,86
Matrizen - Ausgleichsscheibe t = 0,5		205A35	3,86

STEMPEL-AUFPREISE	
TICN Beschichtung	12,43
T-MAX Beschichtung	24,86
A-MAX Beschichtung	19,89
Schneidteil unter 1,00 mm	+ 40 %
ABSTREIFER-AUFPREISE	
Polypunch	5,10
MATRIZEN-AUFPREISE	
Verstärkt	59,65
slug-snap	auf Anfrage

03/2023-DE-S.1 Version 5.0

PASS P2-SYSTEM (FÜR 2 MM MEHR NACH-SCHLEIFLÄNGE)

TYP: 33 MM / 70 KN / P1 - P20

MAX. HÜLLKREIS: 16 MM

	POS.-NR.	ART.-NR.	PREIS IN €
OBERTEIL			
Rund	1-4	201441	235,71
Quadrat	1-4	2014402	276,48
Rechteck	1-4	2014403	276,48
Langloch	1-4	2014404	276,48
Schleifbare Kontur	1-4	21544G	291,76
Erodierbare Kontur	1-4	21544E	419,17
STEMPELFUTTER			
Alle Konturen	1-3	219441	198,74
STEMPELEINSATZ (H-PM®)			
Rund	4	207P2A1	36,97
Quadrat	4	207P2A02	77,75
Rechteck	4	207P2A03	77,75
Langloch	4	207P2A04	77,75
Schleifbare Kontur	4	207P2AG	93,03
Erodierbare Kontur	4	207P2AE	220,42
ABSTREIFER			
Rund	5	210301	22,93
Quadrat	5	2103002	52,26
Rechteck	5	2103003	52,26
Langloch	5	2103004	52,26
Schleifbare Kontur	5	21730G	58,60
Erodierbare Kontur	5	21730E	62,46
MATRIZE (SLUG-STOP) (H-PM®)			
Rund	6	206301	84,51
Quadrat	6	2063002	101,92
Rechteck	6	2063003	101,92
Langloch	6	2063004	101,92
Schleifbare Kontur	6	21630G	114,35
Erodierbare Kontur	6	21630E	134,22

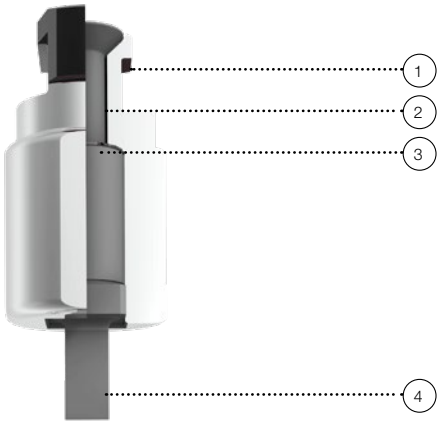

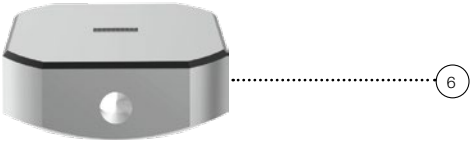

STEMPEL-AUFPREISE	
TICN Beschichtung	29,83
T-MAX Beschichtung	59,65
A-MAX Beschichtung	47,23
Schneidteil unter 1,00 mm	+ 40 %
ABSTREIFER-AUFPREISE	
Polypunch	5,10

MATRIZEN-AUFPREISE	
Verstärkt	59,65
slug-snap	auf Anfrage

ERSATZTEILE			
Klemmschraube	2	219444	2,54
Satz Unterlegscheiben für Stempelfutter (4 x 0,5 mm)	3	219443	6,40
Matrizen - Ausgleichsscheibe t = 0,3		203A33	3,86
Matrizen - Ausgleichsscheibe t = 0,5		205A35	3,86

03/2023-DE-S.1 Version 5.0

PASS P4-SYSTEM (GEFEDERTER NIEDER-HALTER UND NADELEINSATZ)

TYP: 33 MM / 70 KN / P1 - P20

MAX. ABMESSUNG: 6 MM

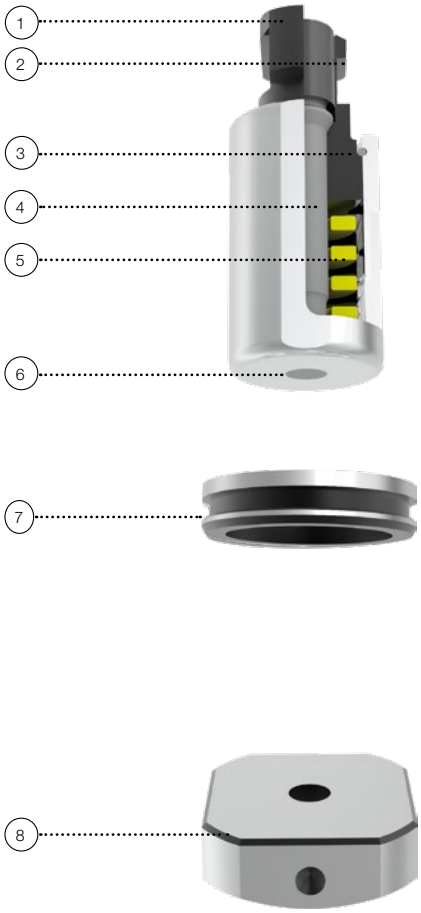

	POS.-NR.	ART.-NR.	PREIS IN €
OBERTEIL			
Rund	1-6	201521	205,15
Quadrat	---	---	---
Rechteck	---	---	---
Langloch	---	---	---
Schleifbare Kontur	---	---	---
Erodierbare Kontur	---	---	---
STEMPELEINSATZ (SCHAFT Ø 6 MM) (H-PM®)			
Rund	4	207P4A1	15,28
Quadrat	---	---	---
Rechteck	---	---	---
Langloch	---	---	---
Schleifbare Kontur	---	---	---
Erodierbare Kontur	---	---	---
NIEDERHALTER			
Rund	6+3	219525	101,92
Quadrat	---	---	---
Rechteck	---	---	---
Langloch	---	---	---
Schleifbare Kontur	---	---	---
Erodierbare Kontur	---	---	---
ABSTREIFER			
Rund 35 mm	7	210335	22,93
MATRIZE (SLUG-STOP) (H-PM®)			
Rund	8	206301	84,51
Quadrat	---	---	---
Rechteck	---	---	---
Langloch	---	---	---
Schleifbare Kontur	---	---	---
Erodierbare Kontur	---	---	---

ERSATZTEILE			
Stempelkopf	1+2	219521	80,30
Klemmschraube	2	219528	2,54
Sicherungsring	3	219527	1,31
Druckfeder	5	219526	7,64
Matrizen - Ausgleichsscheibe t = 0,3		203A33	3,86
Matrizen - Ausgleichsscheibe t = 0,5		205A35	3,86

STEMPEL-AUFPREISE	
TICN Beschichtung	11,18
T-MAX Beschichtung	22,38
A-MAX Beschichtung	18,64
Schneidteil unter 1,00 mm	+ 40 %
ABSTREIFER-AUFPREISE	
Polypunch	5,10

WEITERES ZUBEHÖR		
Montagebüchse	299201599	33,12

MATRIZEN-AUFPREISE	
Verstärkt	59,65
slug-snap	auf Anfrage

03/2023-DE-S.1 Version 5.0

PASS P4-SYSTEM (GEFEDERTER NIEDERHALTER UND NADELEINSATZ)

TYP: 33 MM / 70 KN / P1 - P20

MAX. ABMESSUNG: 10,5 MM

	POS.-NR.	ART.-NR.	PREIS IN €
OBERTEIL			
Rund	1-6	201561	207,68
Quadrat	---	---	---
Rechteck	---	---	---
Langloch	---	---	---
Schleifbare Kontur	---	---	---
Erodierbare Kontur	---	---	---
STEMPELEINSATZ (SCHAFT Ø 10,5 MM) (H-PM®)			
Rund	4	207P4B1	17,84
Quadrat	---	---	---
Rechteck	---	---	---
Langloch	---	---	---
Schleifbare Kontur	---	---	---
Erodierbare Kontur	---	---	---
NIEDERHALTER			
Rund	6+3	219525	101,92
Quadrat	---	---	---
Rechteck	---	---	---
Langloch	---	---	---
Schleifbare Kontur	---	---	---
Erodierbare Kontur	---	---	---
ABSTREIFER			
Rund 35 mm	7	210335	22,93
MATRIZE (SLUG-STOP) (H-PM®)			
Rund	8	206301	84,51
Quadrat	---	---	---
Rechteck	---	---	---
Langloch	---	---	---
Schleifbare Kontur	---	---	---
Erodierbare Kontur	---	---	---

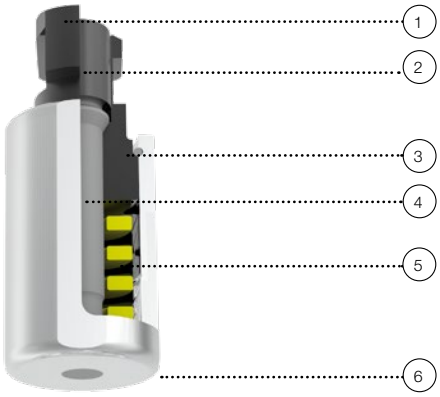

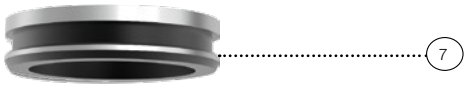

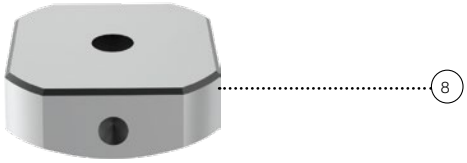

STEMPEL-AUFPREISE	
TICN Beschichtung	12,43
T-MAX Beschichtung	24,86
A-MAX Beschichtung	19,89
Schneidteil unter 1,00 mm	+ 40 %
ABSTREIFER-AUFPREISE	
Polypunch	5,10

MATRIZEN-AUFPREISE	
Verstärkt	59,65
slug-snap	auf Anfrage

ERSATZTEILE			
Stempelkopf	1+2	219522	80,30
Klemmschraube	2	219528	2,54
Sicherungsring	3	219527	1,31
Druckfeder	5	219526	7,64
Matrizen - Ausgleichsscheibe t = 0,3		203A33	3,86
Matrizen - Ausgleichsscheibe t = 0,5		205A35	3,86

WEITERES ZUBEHÖR		
Montagebüchse	299201599	33,12

03/2023-DE-S.1 Version 5.0

PASS P5-SYSTEM (GEFEDERTER NIEDERHALTER UND STEMPELEINSATZ)

TYP: 33 MM / 70 KN / P1 - P20

MAX. ABMESSUNG: 12,5 MM

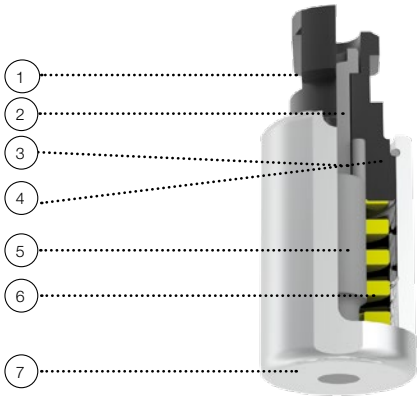

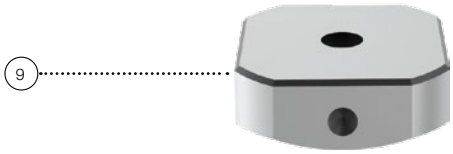

	POS.-NR.	ART.-NR.	PREIS IN €
OBERTEIL			
Rund	1-7	201531	189,85
Quadrat	---	---	---
Rechteck	---	---	---
Langloch	---	---	---
Schleifbare Kontur	---	---	---
Erodierbare Kontur	---	---	---
STEMPELEINSATZ (H-PM®)			
Rund	5	207P5A1	20,38
Quadrat	---	---	---
Rechteck	---	---	---
Langloch	---	---	---
Schleifbare Kontur	---	---	---
Erodierbare Kontur	---	---	---
NIEDERHALTER			
Rund	7+4	219534	101,92
Quadrat	---	---	---
Rechteck	---	---	---
Langloch	---	---	---
Schleifbare Kontur	---	---	---
Erodierbare Kontur	---	---	---
ABSTREIFER			
Rund 35 mm	8	210335	22,93
MATRIZE (SLUG-STOP) (H-PM®)			
Rund	9	206301	84,51
Quadrat	---	---	---
Rechteck	---	---	---
Langloch	---	---	---
Schleifbare Kontur	---	---	---
Erodierbare Kontur	---	---	---

ERSATZTEILE			
Stempelkopf	1-3	219532	59,91
Klemmschraube	2	219537	2,54
Stift	3	219538	1,31
Sicherungsring	4	219536	1,31
Druckfeder	6	219535	7,64
Matrizen - Ausgleichsscheibe t = 0,3		203A33	3,86
Matrizen - Ausgleichsscheibe t = 0,5		205A35	3,86
WEITERES ZUBEHÖR			
Montagebüchse		299201599	33,12

STEMPEL-AUFPREISE	
TICN Beschichtung	16,17
T-MAX Beschichtung	31,07
A-MAX Beschichtung	24,86
Schneidteil unter 1,00 mm	+ 40 %
ABSTREIFER-AUFPREISE	
Polypunch	5,10
MATRIZEN-AUFPREISE	
Verstärkt	59,65
slug-snap	auf Anfrage

03/2023-DE-S.1 Version 5.0

PASS P6-SYSTEM (GEFEDERTER NIEDERHALTER UND STEMPELEINSATZ)

TYP: 33 MM / 70 KN / P1 - P20

MAX. ABMESSUNG: 12,5 MM

	POS.-NR.	ART.-NR.	PREIS IN €
OBERTEIL			
Rund	---	---	---
Quadrat	1-7	2015102	258,64
Rechteck	1-7	2015103	258,64
Langloch	1-7	2015104	258,64
Schleifbare Kontur	1-7	20151G	280,28
Erodierbare Kontur	1-7	20151E	435,70
STEMPELEINSATZ (H-PM®)			
Rund	---	---	---
Quadrat	5	207P6A02	67,55
Rechteck	5	207P6A03	67,55
Langloch	5	207P6A04	67,55
Schleifbare Kontur	5	207P6AG	82,84
Erodierbare Kontur	5	207P6AE	234,41
NIEDERHALTER			
Rund	---	---	---
Quadrat	7+4	2195102	101,92
Rechteck	7+4	2195103	101,92
Langloch	7+4	2195104	101,92
Schleifbare Kontur	7+4	21951G	108,31
Erodierbare Kontur	7+4	21951E	112,10
ABSTREIFER			
Rund 35 mm	8	210335	22,93
MATRIZE (SLUG-STOP) (H-PM®)			
Rund	---	---	---
Quadrat	9	2063002	101,92
Rechteck	9	2063003	101,92
Langloch	9	2063004	101,92
Schleifbare Kontur	9	21630G	114,35
Erodierbare Kontur	9	21630E	134,22

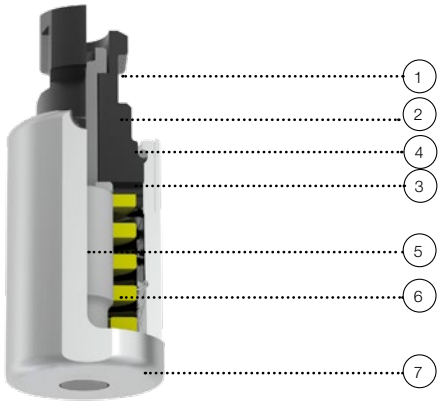

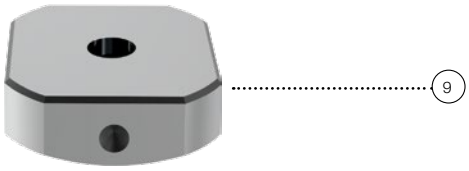

STEMPEL-AUFPREISE	
TICN Beschichtung	16,17
T-MAX Beschichtung	31,07
A-MAX Beschichtung	24,86
Schneidteil unter 1,00 mm	+ 40 %
ABSTREIFER-AUFPREISE	
Polypunch	5,10
MATRIZEN-AUFPREISE	
Verstärkt	59,65
slug-snap	auf Anfrage

ERSATZTEILE			
Stempelkopf	1-3	219511	81,53
Klemmschraube	2	219512	2,54
Arretierstift	3	219513	1,31
Sicherungsring	4	219514	1,31
Druckfeder	6	219516	7,64
Matrizen - Ausgleichsscheibe t = 0,3		203A33	3,86
Matrizen - Ausgleichsscheibe t = 0,5		205A35	3,86
WEITERES ZUBEHÖR			
Montagebüchse		299201599	33,12

03/2023-DE-S.1 Version 5.0

PASS P7-SYSTEM (GEFEDERTER NIEDERHALTER UND STEMPELEINSATZ)

TYP: 33 MM / 70 KN / P1 - P20

ABMESSUNG: BIS 26 MM

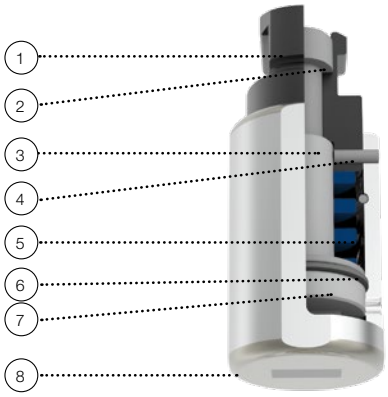

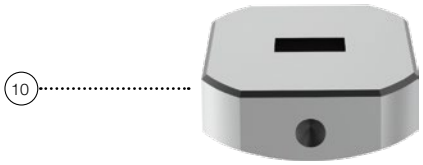

	POS.-NR.	ART.-NR.	PREIS IN €
OBERTEIL			
Rund	1-8	201551	271,38
Quadrat	1-8	2015502	318,49
Rechteck	1-8	2015503	318,49
Langloch	1-8	2015504	318,49
Schleifbare Kontur	1-8	20155G	340,18
Erodierbare Kontur	1-8	20155E	475,21
STEMPELEINSATZ (H-PM®)			
Rund	3	207P7B1	70,09
Quadrat	3	207P7B02	117,20
Rechteck	3	207P7B03	117,20
Langloch	3	207P7B04	117,20
Schleifbare Kontur	3	207P7BG	132,49
Erodierbare Kontur	3	207P7BE	265,00
NIEDERHALTER			
Rund	8+7	219552	101,92
Quadrat	8+7	2195502	101,92
Rechteck	8+7	2195503	101,92
Langloch	8+7	2195504	101,92
Schleifbare Kontur	8+7	21955G	108,31
Erodierbare Kontur	8+7	21955E	112,10
ABSTREIFER			
Rund 35 mm	9	210335	22,93
MATRIZE (SLUG-STOP) (H-PM®)			
Rund	10	206301	84,51
Quadrat	10	2063002	101,92
Rechteck	10	2063003	101,92
Langloch	10	2063004	101,92
Schleifbare Kontur	10	21630G	114,35
Erodierbare Kontur	10	21630E	134,22

ERSATZTEILE			
Stempelkopf	1+2+4	219551	76,44
Klemmschraube	2	219553	2,54
Arretierstift	4	219556	1,31
Druckfeder	5	219557	7,64
Druckscheibe	6	219558	15,28
Sicherungsring	7	219559	1,31
Matrizen - Ausgleichsscheibe t = 0,3		203A33	3,86
Matrizen - Ausgleichsscheibe t = 0,5		205A35	3,86
WEITERES ZUBEHÖR			
Montage-Zange		220300	24,24
Montagestift		220994	26,78

STEMPEL-AUFPREISE	
TICN Beschichtung	29,83
T-MAX Beschichtung	59,65
A-MAX Beschichtung	47,23
Schneidteil unter 1,00 mm	+ 40 %
ABSTREIFER-AUFPREISE	
Polypunch	5,10
MATRIZEN-AUFPREISE	
Verstärkt	59,65
slug-snap	auf Anfrage

PASS P8-SYSTEM (STEMPELEINSATZ)

TYP: 33 MM / 70 KN / P1 - P20

ABMESSUNG: BIS 33 MM

	POS.-NR.	ART.-NR.	PREIS IN €
OBERTEIL			
Rund	1-3	201651	279,03
Quadrat	1-3	2016502	308,30
Rechteck	1-3	2016503	308,30
Langloch	1-3	2016504	308,30
Schleifbare Kontur	1-3	21565G	323,59
Erodierbare Kontur	1-3	21565E	480,30
STEMPELAUFNAHME			
Alle Konturen	1+2	219651	198,74
STEMPELEINSATZ (H-PM®)			
Rund	3	207P8B1	80,30
Quadrat	3	207P8B02	109,56
Rechteck	3	207P8B03	109,56
Langloch	3	207P8B04	109,56
Schleifbare Kontur	3	207P8BG	124,85
Erodierbare Kontur	3	207P8BE	281,59
ABSTREIFER			
Rund	4	210301	22,93
Quadrat	4	2103002	52,26
Rechteck	4	2103003	52,26
Langloch	4	2103004	52,26
Schleifbare Kontur	4	21730G	58,60
Erodierbare Kontur	4	21730E	62,46
MATRIZE (SLUG-STOP) (H-PM®)			
Rund	5	206301	84,51
Quadrat	5	2063002	101,92
Rechteck	5	2063003	101,92
Langloch	5	2063004	101,92
Schleifbare Kontur	5	21630G	114,35
Erodierbare Kontur	5	21630E	134,22

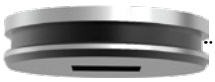

STEMPEL-AUFPREISE	
TICN Beschichtung	42,27
T-MAX Beschichtung	84,51
A-MAX Beschichtung	68,35
Schneidteil unter 1,00 mm	+ 40 %

ABSTREIFER-AUFPREISE	
Polypunch	5,10

MATRIZEN-AUFPREISE	
Verstärkt	59,65
slug-snap	auf Anfrage

ERSATZTEILE			
Klemmschraube	2	219654	3,86
Matrizen - Ausgleichsscheibe t = 0,3		203A33	3,86
Matrizen - Ausgleichsscheibe t = 0,5		205A35	3,86

PASS P9-SYSTEM (GEFEDERTER NIEDERHALTER UND STEMPELEINSATZ)

TYP: 33 MM / 70 KN / P1 - P20

ABMESSUNG: BIS 26,5 MM

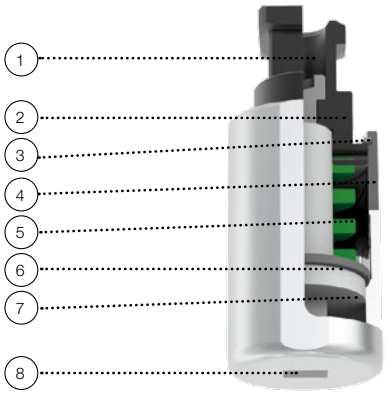

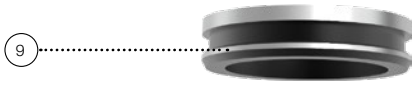

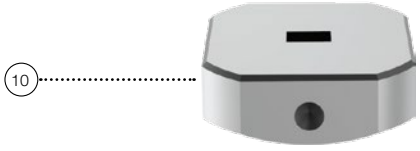

	POS.-NR.	ART.-NR.	PREIS IN €
OBERTEIL			
Rund	1-8	201571	271,38
Quadrat	1-8	2015702	318,49
Rechteck	1-8	2015703	318,49
Langloch	1-8	2015704	318,49
Schleifbare Kontur	1-8	20157G	340,18
Erodierbare Kontur	1-8	20157E	475,21
STEMPELEINSATZ (H-PM®)			
Rund	6	207P9B1	70,09
Quadrat	6	207P9B02	117,20
Rechteck	6	207P9B03	117,20
Langloch	6	207P9B04	117,20
Schleifbare Kontur	6	207P9BG	132,49
Erodierbare Kontur	6	207P9BE	265,00
NIEDERHALTER			
Rund	8+3	219571	101,92
Quadrat	8+3	2195702	101,92
Rechteck	8+3	2195703	101,92
Langloch	8+3	2195704	101,92
Schleifbare Kontur	8+3	21957G	108,31
Erodierbare Kontur	8+3	21957E	112,10
ABSTREIFER			
Rund 35 mm	9	210335	22,93
MATRIZE (SLUG-STOP) (H-PM®)			
Rund	10	206301	84,51
Quadrat	10	2063002	101,92
Rechteck	10	2063003	101,92
Langloch	10	2063004	101,92
Schleifbare Kontur	10	21630G	114,35
Erodierbare Kontur	10	21630E	134,22

ERSATZTEILE			
Stempelkopf	1+2+4	219572	77,61
Klemmschraube	2	219573	2,54
Arretierstift	4	219576	1,31
Druckfeder	5	219577	7,64
Druckscheibe	7	219578	15,28
Sicherungsring	3	219579	1,31
Matrizen - Ausgleichsscheibe t = 0,3		203A33	3,86
Matrizen - Ausgleichsscheibe t = 0,5		205A35	3,86
WEITERES ZUBEHÖR			
Montagebüchse		299201599	33,12

STEMPEL-AUFPREISE	
TICN Beschichtung	29,83
T-MAX Beschichtung	59,65
A-MAX Beschichtung	47,23
Schneidteil unter 1,00 mm	+ 40 %
ABSTREIFER-AUFPREISE	
Polypunch	5,10
MATRIZEN-AUFPREISE	
Verstärkt	59,65
slug-snap	auf Anfrage

PASS P10-SYSTEM (GEFEDERTER NIEDER-HALTER UND NADELEINSATZ)

TYP: 33 MM / 70 KN / P1 - P20

ABMESSUNG: BIS 10,5 MM

	POS.-NR.	ART.-NR.	PREIS IN €
OBERTEIL			
Rund	1-6	201661	235,71
Quadrat	1-6	2016602	266,28
Rechteck	1-6	2016603	266,28
Langloch	1-6	2016604	266,28
Schleifbare Kontur	1-6	21566G	287,91
Erodierbare Kontur	1-6	21566E	443,34
STEMPELEINSATZ (SCHAFT Ø10,5 MM) (H-PM®)			
Rund	4	207P10A1	36,97
Quadrat	4	207P10A02	66,30
Rechteck	4	207P10A03	66,30
Langloch	4	207P10A04	66,30
Schleifbare Kontur	4	207P10AG	82,84
Erodierbare Kontur	4	207P10AE	234,41
NIEDERHALTER			
Rund	6+3	219661	101,92
Quadrat	6+3	2196602	101,92
Rechteck	6+3	2196603	101,92
Langloch	6+3	2196604	101,92
Schleifbare Kontur	6+3	21966G	108,31
Erodierbare Kontur	6+3	21966E	112,10
ABSTREIFER			
Rund 35 mm	7	210335	22,93
MATRIZE (SLUG-STOP) (H-PM®)			
Rund	8	206301	84,51
Quadrat	8	2063002	101,92
Rechteck	8	2063003	101,92
Langloch	8	2063004	101,92
Schleifbare Kontur	8	21630G	114,35
Erodierbare Kontur	8	21630E	134,22

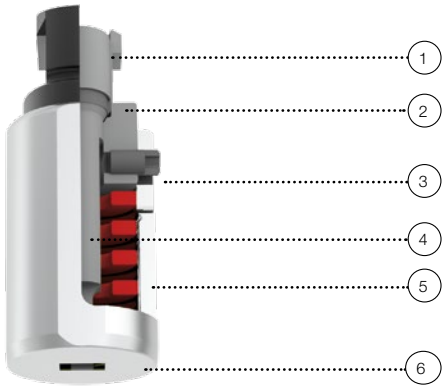

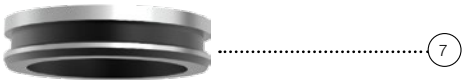

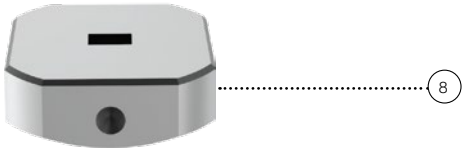

STEMPEL-AUFPREISE	
TICN Beschichtung	29,83
T-MAX Beschichtung	59,65
A-MAX Beschichtung	47,23
Schneidteil unter 1,00 mm	+ 40 %

ABSTREIFER-AUFPREISE	
Polypunch	5,10

MATRIZEN-AUFPREISE	
Verstärkt	59,65
slug-snap	auf Anfrage

ERSATZTEILE			
Stempelkopf	1+2	219671	89,19
Klemmschraube	2	219666	2,54
Druckfeder	5	219663	7,64
Spezial-Gewindestift	3	219665	5,10
Matrizen - Ausgleichsscheibe t = 0,3		203A33	3,86
Matrizen - Ausgleichsscheibe t = 0,5		205A35	3,86

WEITERES ZUBEHÖR		
Montagebüchse	299201599	33,12

PASS STANDARD SYSTEM FÜR P2R

PASS WERKZEUGE FÜR IHR SALVAGNINI SYSTEM

INHALT

PASS Standard-System (Werkzeugkassetten mit gef. Niederhalter)	bis 42 mm	Seite 20
PASS Standard-System (Werkzeugkassetten mit gef. Niederhalter)	bis 50,8 mm	Seite 21
PASS Standard-System (Kompaktausführung)	bis 60 mm	Seite 22

03/2023-DE-S.1 Version 5.0

PASS STANDARD-SYSTEM (WERKZEUG-KASSETTEN MIT GEF. NIEDERHALTER)

TYP: 42 MM / 120 KN / P2R

MAX. ABMESSUNG: 42 MM

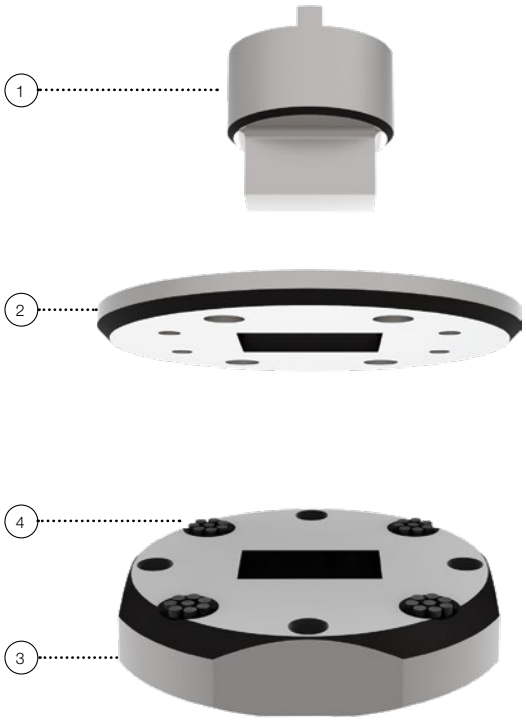

	POS.-NR.	ART.-NR.	PREIS IN €
STEMPEL (H-PM®)			
Rund	1	201L01	201,29
Quadrat	1	201L002	228,07
Rechteck	1	201L003	228,07
Langloch	1	201L004	228,07
Schleifbare Kontur	1	215L0G	247,16
Erodierbare Kontur	1	215L0E	453,52
ABSTREIFER			
Rund	2	210L01	104,46
Quadrat	2	210L002	107,01
Rechteck	2	210L003	107,01
Langloch	2	210L004	107,01
Schleifbare Kontur	2	217L0G	113,42
Erodierbare Kontur	2	217L0E	122,31
MATRIZE (SLUG-STOP) (H-PM®)			
Rund	3	206L01	201,29
Quadrat	3	206L002	203,83
Rechteck	3	206L003	203,83
Langloch	3	206L004	203,83
Schleifbare Kontur	3	216L0G	216,57
Erodierbare Kontur	3	216L0E	228,07

ERSATZTEILE			
Matrizen - Ausgleichsscheibe t = 0,3		203A01	8,95
Matrizen - Ausgleichsscheibe t = 0,5		205A01	10,20
Bürsteneinsatz Ø 13 mm (Stück)	4	200B00	2,05
Bürsteneinsatz Ø 8 mm (Stück)	4	200B01	3,36

STEMPEL-AUFPREISE	
TICN Beschichtung	43,50
T-MAX Beschichtung	87,00
A-MAX Beschichtung	69,61
Schneidteil unter 1,00 mm	+ 40 %
MATRIZEN-AUFPREISE	
Verstärkt	80,78
slug-snap	auf Anfrage

03/2023-DE-S.1 Version 5.0

PASS STANDARD-SYSTEM (WERKZEUG-KASSETTEN MIT GEF. NIEDERHALTER)

TYP: 50,8 MM / 120 KN / P2R

MAX. ABMESSUNG: 50,8 MM

	POS.-NR.	ART.-NR.	PREIS IN €
STEMPEL (H-PM®)			
Rund	1	20115001	335,08
Quadrat	1	20115002	366,91
Rechteck	1	20115003	366,91
Langloch	1	20115004	366,91
Schleifbare Kontur	1	215150G	386,05
Erodierbare Kontur	1	215150E	602,62
ABSTREIFER			
Rund	2	21015001	131,25
Quadrat	2	21015002	133,79
Rechteck	2	21015003	133,79
Langloch	2	21015004	133,79
Schleifbare Kontur	2	217150G	140,13
Erodierbare Kontur	2	217150E	149,08
MATRIZE (SLUG-STOP) (H-PM®)			
Rund	3+4	20615001	201,29
Quadrat	3+4	20615002	203,83
Rechteck	3+4	20615003	203,83
Langloch	3+4	20615004	203,83
Schleifbare Kontur	3+4	216150G	216,57
Erodierbare Kontur	3+4	216150E	228,07

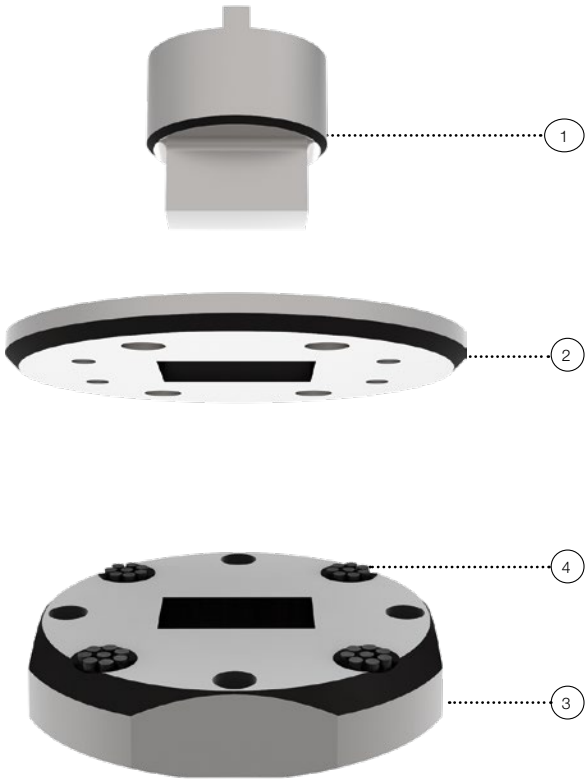

STEMPEL-AUFPREISE	
TICN Beschichtung	43,50
T-MAX Beschichtung	87,00
A-MAX Beschichtung	69,61
Schneidteil unter 1,00 mm	+ 40 %
MATRIZEN-AUFPREISE	
Verstärkt	80,78
slug-snap	auf Anfrage

ERSATZTEILE			
Matrizen - Ausgleichsscheibe t = 0,3		203A01	8,95
Matrizen - Ausgleichsscheibe t = 0,5		205A01	10,20
Bürsteneinsatz Ø 13 mm (Stück)	4	200B00	2,05
Bürsteneinsatz Ø 8 mm (Stück)	4	200B01	3,36

PASS STANDARD-SYSTEM (KOMPAKTAUS-FÜHRUNG)

TYP: 60 MM / 120 KN / P2R

MAX. ABMESSUNG: 60 MM

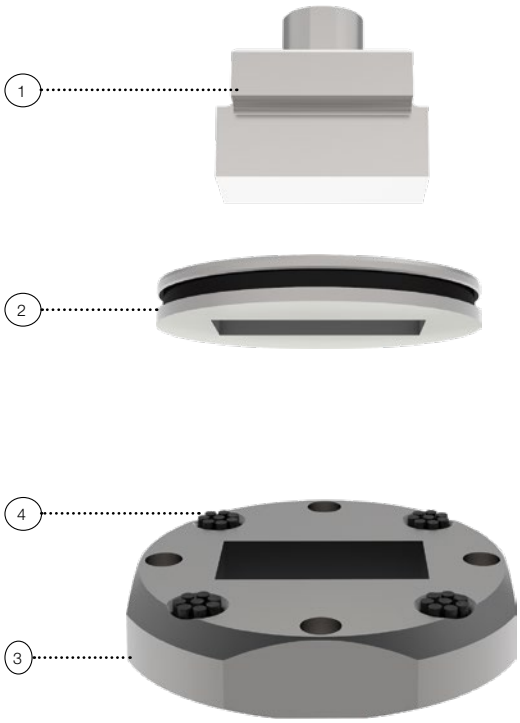

	POS.-NR.	ART.-NR.	PREIS IN €
STEMPEL (H-PM®)			
Rund	1	201L11	208,93
Quadrat	1	201L102	214,03
Rechteck	1	201L103	214,03
Langloch	1	201L104	214,03
Schleifbare Kontur	1	215L1G	233,16
Erodierbare Kontur	1	215L1E	439,55
ABSTREIFER			
Rund	2	210L11	80,30
Quadrat	2	210L102	85,38
Rechteck	2	210L103	85,38
Langloch	2	210L104	85,38
Schleifbare Kontur	2	217L1G	91,72
Erodierbare Kontur	2	217L1E	100,68
MATRIZE (SLUG-STOP) (H-PM®)			
Rund	3+4	206L11	201,29
Quadrat	3+4	206L102	203,83
Rechteck	3+4	206L103	203,83
Langloch	3+4	206L104	203,83
Schleifbare Kontur	3+4	216L1G	216,57
Erodierbare Kontur	3+4	216L1E	228,07

ERSATZTEILE			
Matrizen - Ausgleichsscheibe t = 0,3		203A11	8,95
Matrizen - Ausgleichsscheibe t = 0,5		205A11	10,20
Bürsteneinsatz Ø 13 mm (Stück)	4	200B00	2,05
Bürsteneinsatz Ø 8 mm (Stück)	4	200B01	3,36

STEMPEL-AUFPREISE	
TICN Beschichtung	47,23
T-MAX Beschichtung	94,46
A-MAX Beschichtung	75,82
Schneidteil unter 1,00 mm	+ 40 %
MATRIZEN-AUFPREISE	
Verstärkt	80,78
slug-snap	auf Anfrage

NOTIZEN

03/2023-DE-S.1 Version 5.0

PASS STANDARD SYSTEM FÜR P21 - P24

PASS WERKZEUGE FÜR IHR SALVAGNINI SYSTEM

INHALT

PASS Standard-System (Kompaktausführung) Typ 90	70x90 mm	Seite 26
PASS Standard-System (Kompaktausführung) Typ 90	90x90 mm	Seite 27
PASS Standard-System (Kompaktausführung) Typ 70	70x90 mm	Seite 28

03/2023-DE-S.1 Version 5.0

PASS STANDARD-SYSTEM (KOMPAKTAUS-FÜHRUNG) TYP 90

TYP: 90 MM / 260 KN / P22 UND P23

MAX. ABMESSUNG: 70X90 MM

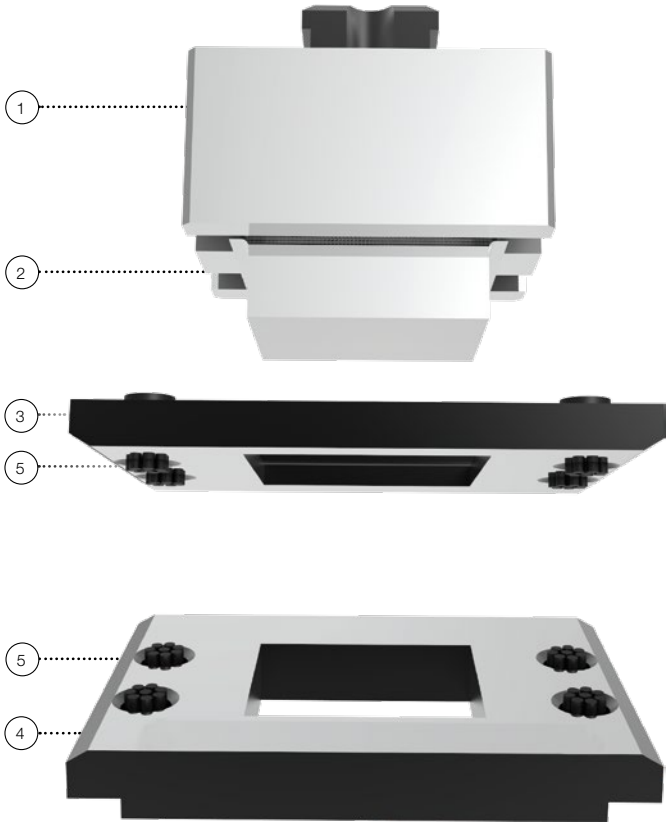

	POS.-NR.	ART.-NR.	PREIS IN €
STEMPELHALTER			
Alle Konturen	1	200L61	347,84
STEMPEL (H-PM®)			
Rund	2	201L61	293,00
Quadrat	2	201L602	293,00
Rechteck	2	201L603	293,00
Langloch	2	201L604	293,00
Schleifbare Kontur	2	215L6G	318,49
Erodierbare Kontur	2	215L6E	1084,18
ABSTREIFER			
Rund	3+5	210L61	188,55
Quadrat	3+5	210L602	188,55
Rechteck	3+5	210L603	188,55
Langloch	3+5	210L604	188,55
Schleifbare Kontur	3+5	217L6G	198,74
Erodierbare Kontur	3+5	217L6E	229,32
MATRIZE (SLUG-STOP) (H-PM®)			
Rund	4+5	206L61	379,63
Quadrat	4+5	206L602	379,63
Rechteck	4+5	206L603	379,63
Langloch	4+5	206L604	379,63
Schleifbare Kontur	4+5	216L6G	398,79
Erodierbare Kontur	4+5	216L6E	500,70

ERSATZTEILE			
Matrizen - Ausgleichsscheibe t = 0,3		203A06	15,28
Matrizen - Ausgleichsscheibe t = 0,5		205A06	16,59
Bürsteneinsatz Ø 13 mm (Stück)	5	200B00	2,05
Bürsteneinsatz Ø 8 mm (Stück)	5	200B01	3,36

STEMPEL-AUFPREISE	
TICN Beschichtung	60,91
T-MAX Beschichtung	121,80
A-MAX Beschichtung	99,42
Schneidteil unter 1,00 mm	+ 40 %
MATRIZEN-AUFPREISE	
Verstärkt	174,01
slug-snap	auf Anfrage

PASS STANDARD-SYSTEM (KOMPAKTAUS-FÜHRUNG) TYP 90

TYP: 90 MM / 260 KN / P21 UND P24

MAX. ABMESSUNG: 90X90 MM

	POS.-NR.	ART.-NR.	PREIS IN €
STEMPELHALTER			
Alle Konturen	1	200L71	434,45
STEMPEL (H-PM®)			
Rund	2	201L71	329,99
Quadrat	2	201L702	329,99
Rechteck	2	201L703	329,99
Langloch	2	201L704	329,99
Schleifbare Kontur	2	215L7G	355,47
Erodierbare Kontur	2	215L7E	1405,21
ABSTREIFER			
Rund	3+5	210L71	203,83
Quadrat	3+5	210L702	203,83
Rechteck	3+5	210L703	203,83
Langloch	3+5	210L704	203,83
Schleifbare Kontur	3+5	217L7G	214,03
Erodierbare Kontur	3+5	217L7E	251,00
MATRIZE (SLUG-STOP) (H-PM®)			
Rund	4+5	206L71	434,45
Quadrat	4+5	206L702	434,45
Rechteck	4+5	206L703	434,45
Langloch	4+5	206L704	434,45
Schleifbare Kontur	4+5	216L7G	453,52
Erodierbare Kontur	4+5	216L7E	537,61

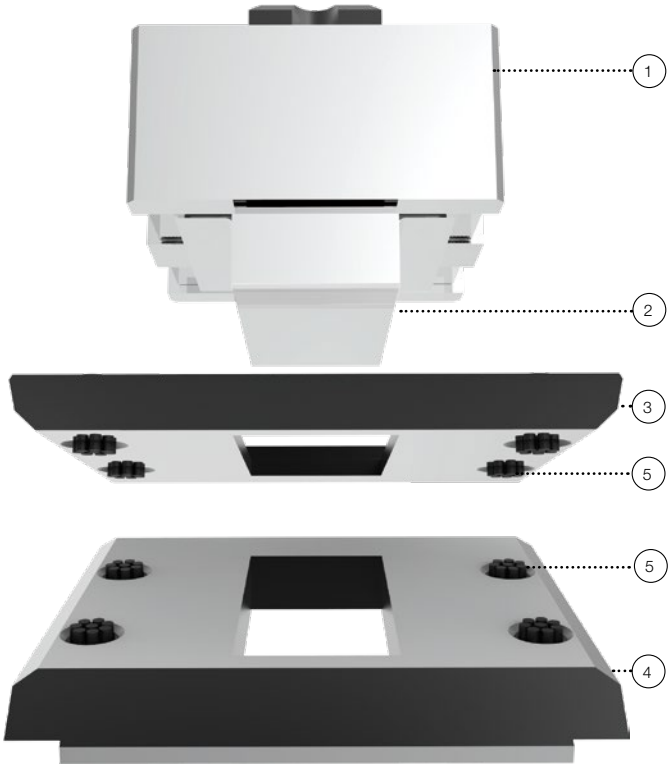

STEMPEL-AUFPREISE	
TICN Beschichtung	67,12
T-MAX Beschichtung	134,22
A-MAX Beschichtung	106,89
Schneidteil unter 1,00 mm	+ 40 %
MATRIZEN-AUFPREISE	
Verstärkt	187,67
slug-snap	auf Anfrage

ERSATZTEILE			
Matrizen - Ausgleichsscheibe t = 0,3		203A07	16,59
Matrizen - Ausgleichsscheibe t = 0,5		205A07	17,84
Bürsteneinsatz Ø 13 mm (Stück)	5	200B00	2,05
Bürsteneinsatz Ø 8 mm (Stück)	5	200B01	3,36

03/2023-DE-S.1 Version 5.0

PASS STANDARD-SYSTEM (KOMPAKTAUS-FÜHRUNG) TYP 70

TYP: 70 MM / 260 KN / P21 BIS P24

MAX. ABMESSUNG: 70X90 MM

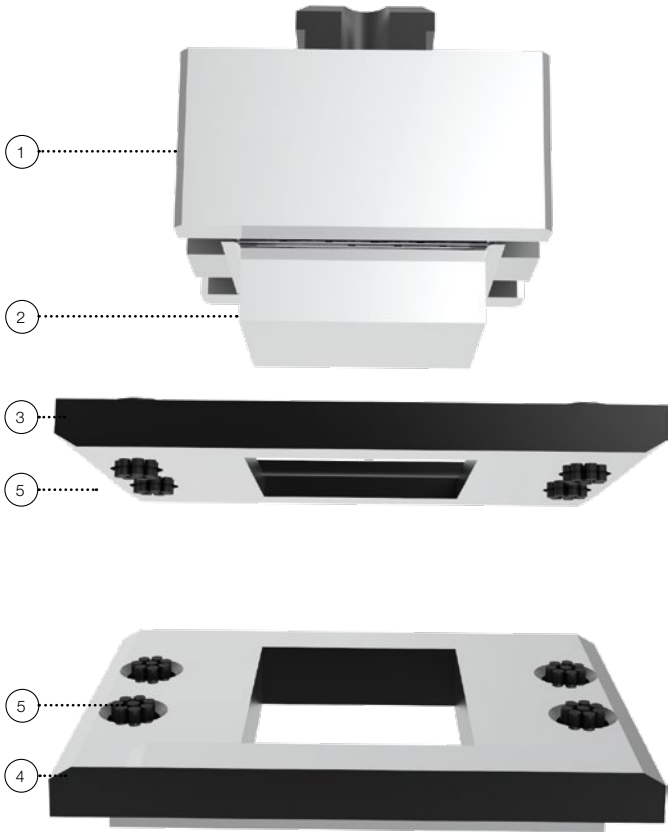

	POS.-NR.	ART.-NR.	PREIS IN €
STEMPELHALTER			
Alle Konturen	1	200L81	347,84
STEMPEL (H-PM®)			
Rund	2	201L81	293,00
Quadrat	2	201L802	293,00
Rechteck	2	201L803	293,00
Langloch	2	201L804	293,00
Schleifbare Kontur	2	215L8G	318,49
Erodierbare Kontur	2	215L8E	1084,18
ABSTREIFER			
Rund	3+5	210L81	188,55
Quadrat	3+5	210L802	188,55
Rechteck	3+5	210L803	188,55
Langloch	3+5	210L804	188,55
Schleifbare Kontur	3+5	217L8G	198,74
Erodierbare Kontur	3+5	217L8E	229,32
MATRIZE (SLUG-STOP) (H-PM®)			
Rund	4+5	206L81	379,63
Quadrat	4+5	206L802	379,63
Rechteck	4+5	206L803	379,63
Langloch	4+5	206L804	379,63
Schleifbare Kontur	4+5	216L8G	398,79
Erodierbare Kontur	4+5	216L8E	500,70

ERSATZTEILE			
Matrizen - Ausgleichsscheibe t = 0,3		203A08	15,28
Matrizen - Ausgleichsscheibe t = 0,5		205A08	16,59
Bürsteneinsatz Ø 13 mm (Stück)	5	200B00	2,05
Bürsteneinsatz Ø 8 mm (Stück)	5	200B01	3,36

STEMPEL-AUFPREISE	
TICN Beschichtung	60,91
T-MAX Beschichtung	121,80
A-MAX Beschichtung	99,42
Schneidteil unter 1,00 mm	+ 40 %
MATRIZEN-AUFPREISE	
Verstärkt	174,01
slug-snap	auf Anfrage

03/2023-DE-S.1 Version 5.0

NOTIZEN

03/2023-DE-S.1 Version 5.0

WERKZEUGKASSETTEN

PASS WERKZEUGE FÜR IHR SALVAGNINI SYSTEM

INHALT

PASS Werkzeugkassette zu Typ „SALVAGNINI S4“	Station P2R	bis 33 mm	Seite 32
PASS Werkzeugkassette zu Typ „SALVAGNINI S4“	Station P2R	bis 42 mm	Seite 33
PASS Werkzeugkassette zu Typ „SALVAGNINI S4“	Station P2R	bis 50,8 mm	Seite 34
PASS Werkzeugkassette zu Typ „SALVAGNINI S4“	Station P2R	bis 60 mm	Seite 35
PASS Werkzeugkassette zu Typ „SALVAGNINI S4“	Station P1 bis P20	bis 33 mm	Seite 36
PASS Werkzeugkassette zu Typ „SALVAGNINI S4“	Station P21 bis P24	70x90 mm	Seite 37
PASS Werkzeugkassette zu Typ „SALVAGNINI S4“	Station P21 und P22	70x90 mm / 90x90 mm	Seite 38
PASS Werkzeugkassette zu Typ „SALVAGNINI S4“	Station P23 und P24	70x90 mm / 90x90 mm	Seite 39
PASS Werkzeugkassette zu Typ „SALVAGNINI S2“	Station P21 bis P24	90x90 mm / 90x90 mm	Seite 40
PASS Werkzeugkassette zu Typ „SALVAGNINI S2“	Station P1 bis P20	bis 33 mm	Seite 41
PASS Werkzeugkassette Polypunch zu Typ „SALVAGNINI S4“	Station P31 bis P35	bis 33 mm	Seite 42

03/2023-DE-S.1 Version 5.0

PASS WERKZEUGKASSETTE ZU TYP „SALVAGNINI S4“

TYP: 33 MM / 120 KN / P2R (KOMPAKTAUSFÜHRUNG)

MAX. ABMESSUNG: 33 MM

	ART.-NR.	PREIS IN €
STEMPELKASSETTE		
	299X33000	1235,75
MATRIZENKASSETTE		
	299X33080	1026,81

PASS WERKZEUGKASSETTE ZU TYP „SALVAGNINI S4“

TYP: 42 MM / 120 KN / P2R (GEFEDERTE AUSFÜHRUNG)

MAX. ABMESSUNG: 42 MM

	ART.-NR.	PREIS IN €
STEMPELKASSETTE		
	299X42000	1751,72
MATRIZENKASSETTE		
	299X60080	1109,66

PASS WERKZEUGKASSETTE ZU TYP „SALVAGNINI S4“

TYP: 50,8 MM / 120 KN / P2R (GEFEDERTE AUSFÜHRUNG)

MAX. ABMESSUNG: 50,8 MM

	ART.-NR.	PREIS IN €
STEMPELKASSETTE		
	299X50800	2274,05
MATRIZENKASSETTE		
	299X60080	1109,66

PASS WERKZEUGKASSETTE ZU TYP „SALVAGNINI S4“

TYP: 60 MM / 120 KN / P2R (KOMPAKTAUSFÜHRUNG)

MAX. ABMESSUNG: 60 MM

	ART.-NR.	PREIS IN €
STEMPELKASSETTE		
	299X60000	1191,18
MATRIZENKASSETTE		
	299X60080	1109,66

PASS WERKZEUGKASSETTE ZU TYP „SALVAGNINI S4“

TYP: 33 MM / 70 KN / P1 BIS P20

MAX. ABMESSUNG: 33 MM

	ART.-NR.	PREIS IN €
STEMPELKASSETTE		
	299X33020	970,76
MATRIZENKASSETTE		
	299X33090	907,05

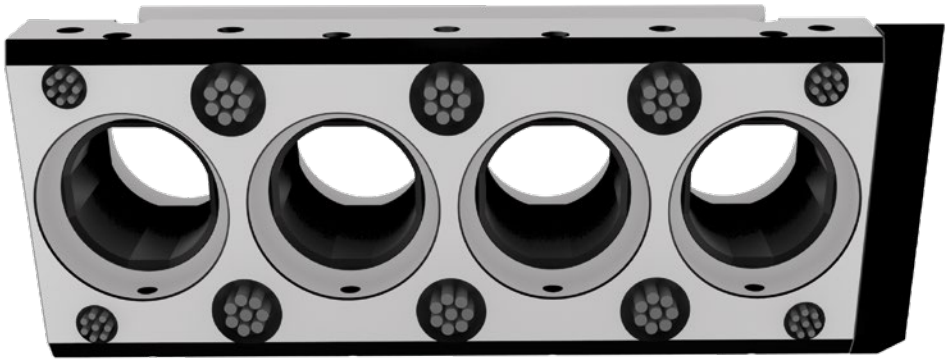

PASS WERKZEUGKASSETTE ZU TYP „SALVAGNINI S4“

TYP: 70 MM / 260 KN / P21 BIS P24 / FRONT & REAR

MAX. ABMESSUNG: 70X90 MM

	ART.-NR.	PREIS IN €
STEMPELKASSETTE		
	299X77010	1267,63
MATRIZENKASSETTE		
	299X77080	917,25

PASS WERKZEUGKASSETTE ZU TYP „SALVAGNINI S4“

TYP: 90 MM / 260 KN / P21 UND P22 / FRONT

MAX. ABMESSUNG: 70X90 MM / 90X90 MM

	ART.-NR.	PREIS IN €
STEMPELKASSETTE		
	299X79010	1267,63
MATRIZENKASSETTE		
	299X79080	917,25

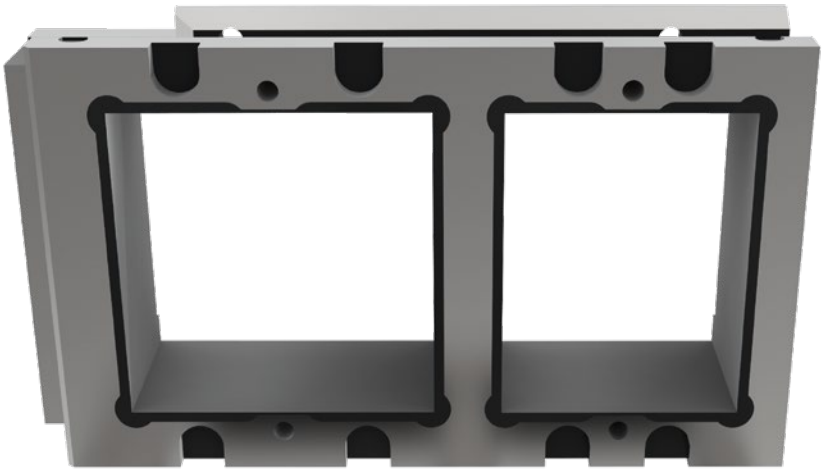

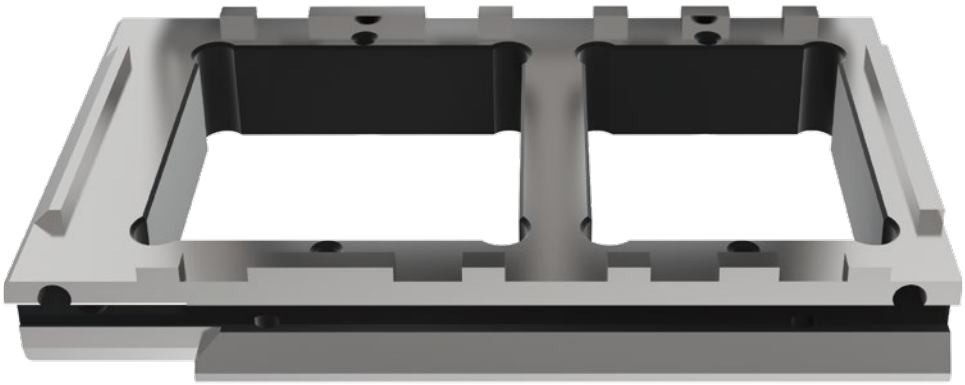

PASS WERKZEUGKASSETTE ZU TYP „SALVAGNINI S4“

TYP: 90 MM / 260 KN / P23 UND P24 / REAR

MAX. ABMESSUNG: 70X90 MM / 90X90 MM

	ART.-NR.	PREIS IN €
STEMPELKASSETTE		
	299X79020	1267,63
MATRIZENKASSETTE		
	299X79090	917,25

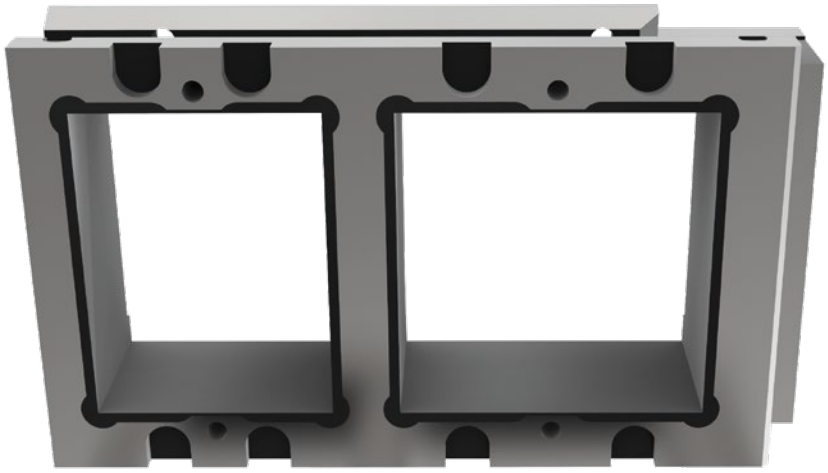

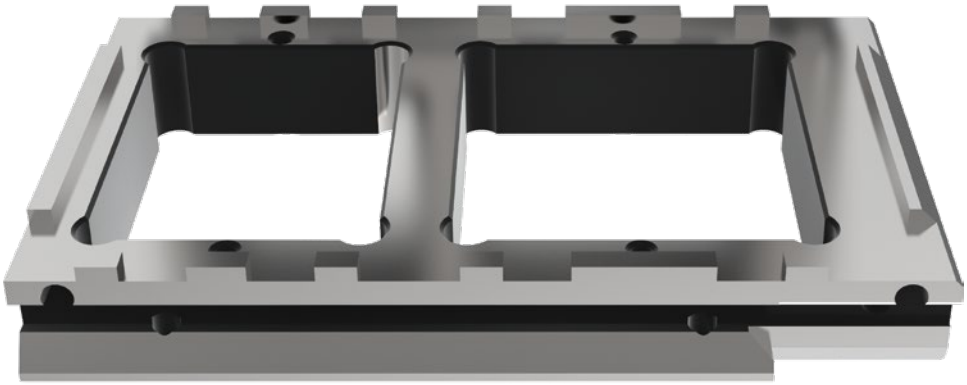

PASS WERKZEUGKASSETTE ZU TYP „SALVAGNINI S2“

TYP: 90 MM / 260 KN / P21 BIS P24

MAX. ABMESSUNG: 90X90 MM / 90X90 MM

	ART.-NR.	PREIS IN €
STEMPELKASSETTE		
	299X99510	1551,68
MATRIZENKASSETTE		
	299X99520	1191,18

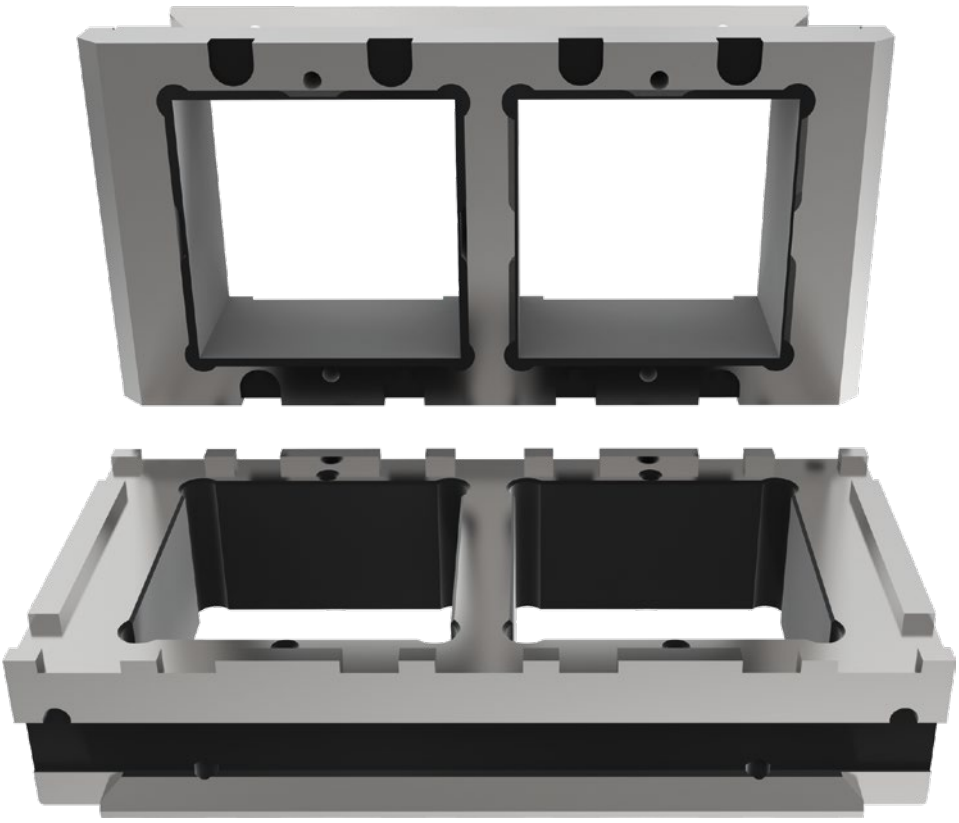

PASS WERKZEUGKASSETTE ZU TYP „SALVAGNINI S2“

TYP: 33 MM / 70 KN / P1 BIS P20

MAX. ABMESSUNG: 33 MM

	ART.-NR.	PREIS IN €
STEMPELKASSETTE		
	299X33520	1244,69
MATRIZENKASSETTE		
	299X33590	1191,18

PASS WERKZEUGKASSETTE POLYPUNCH ZU TYP „SALVAGNINI S4“

TYP: 33 MM / 40 KN / P31 BIS P35

MAX. ABMESSUNG: 33 MM

	ART.-NR.	PREIS IN €
STEMPELKASSETTE		
	299XPO000	2331,35
MATRIZENKASSETTE		
	299XPO070	1786,09

NOTIZEN

03/2023-DE-S.1 Version 5.0

ZUBEHÖR

PASS ZUBEHÖR FÜR IHR SALVAGNINI SYSTEM

INHALT

ps:®shear-blades	400 mm	Seite 46
ps:®shear-blades	500 mm	Seite 47

03/2023-DE-S.1 Version 5.0

ps:®shear-blades

TYP: 400 MM

AUS X3-PM STAHL FÜR BESTE STANDZEIT

		ART.-NR.	PREIS IN €
SCHERMESSER - 400 MM			
	Set	SCHERMESSER400	4883,13

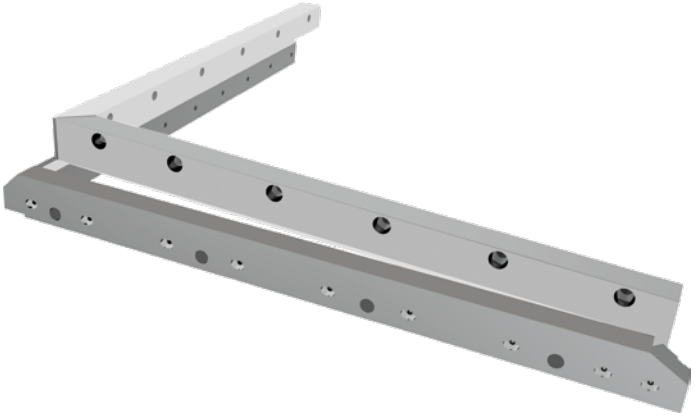

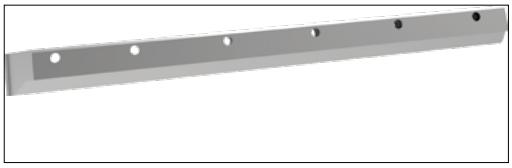

OBEN X

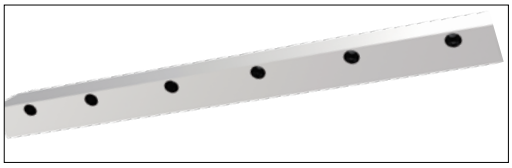

OBEN Y

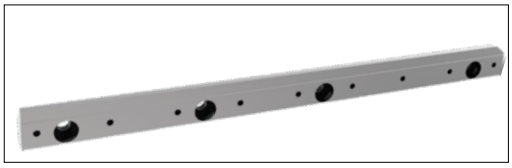

UNTEN X

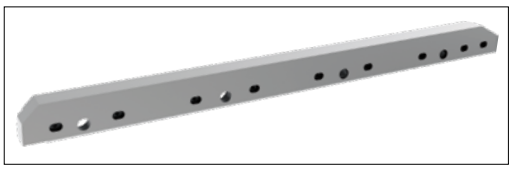

UNTEN Y

ps:®shear-blades

TYP: 500 MM

AUS X3-PM STAHL FÜR BESTE STANDZEIT

		ART.-NR.	PREIS IN €
SCHERMESSER - 500 MM			
	Set	SCHERMESSER500	5725,18

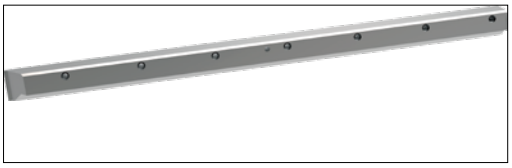

OBEN X

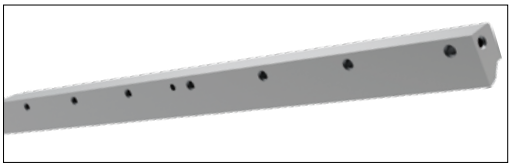

OBEN Y

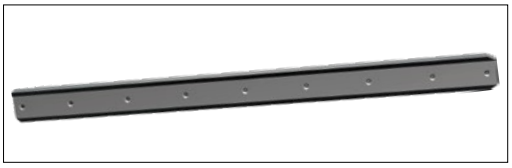

UNTEN

X UND Y

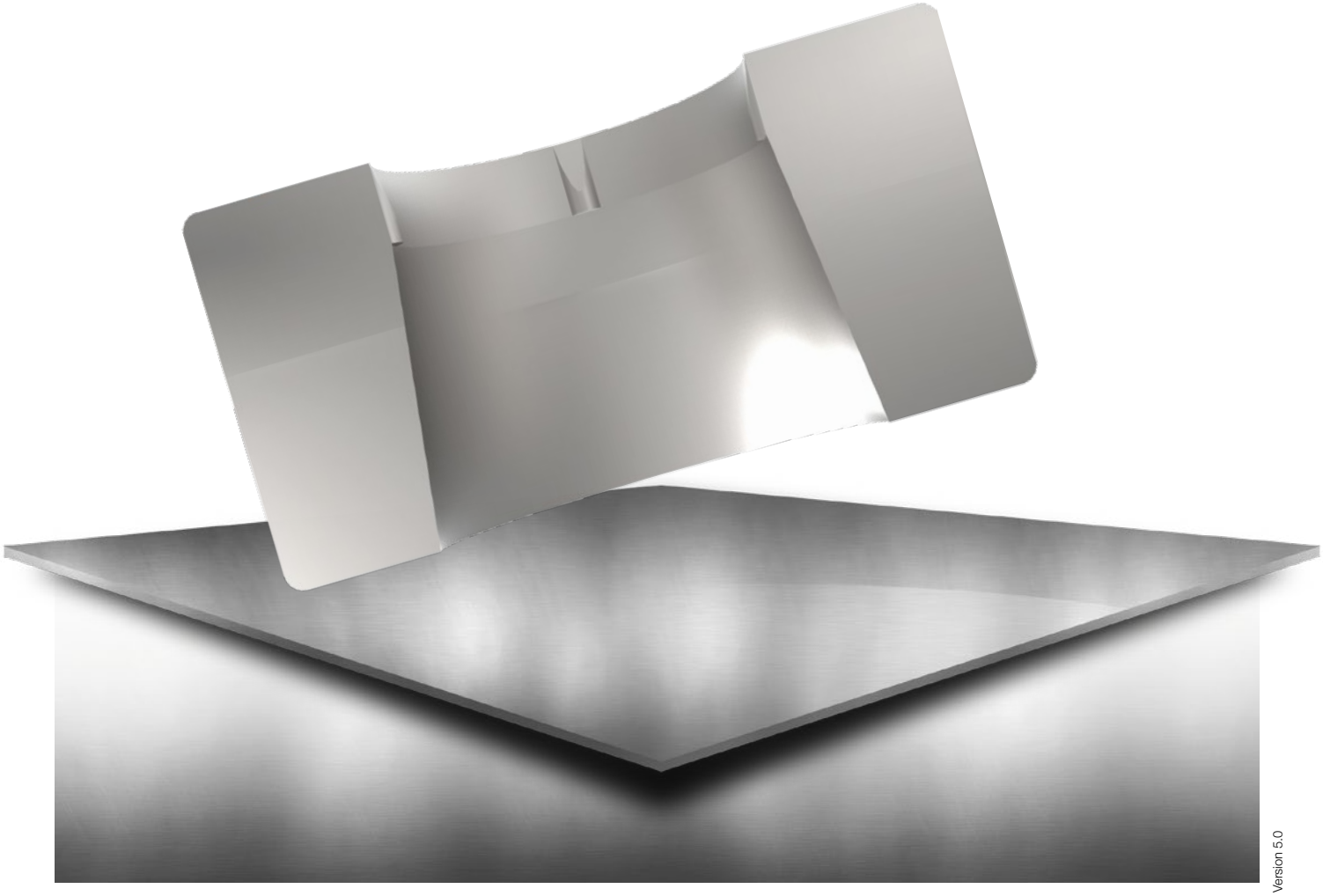

03/2023-DE-S.1 Version 5.0

TECHNISCHE INFORMATION

INFORMATIONEN ÜBER UNSERE WERKZEUGE FÜR IHR SALVAGNINI SYSTEM

INHALT

Schleifbare Konturen	Seite 50
Erodierbare Konturen	Seite 51
PASS Werkzeugauswahl	Seite 52
Standzeiten I Werkzeuglebensdauer	Seite 53
Beschichtungsvarianten/Strich-Polieren	Seite 54
Matrizenausführung	Seite 55
Stempel-Scherschlifftypen	Seite 56
PASS Hinterschliff bei Stanzstempeln	Seite 57
PASS Eckenradien bei Stanzstempeln	Seite 58
PASS Schneidteilausführungen an PASS Stempel	Seite 59

03/2023-DE-S.1 Version 5.0

SCHLEIFBARE KONTUREN

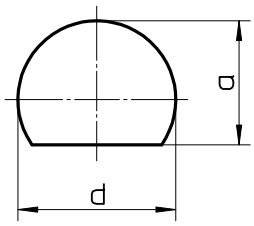

G01

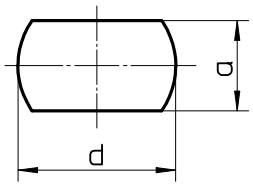

G02

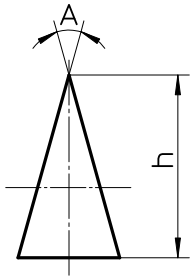

G03

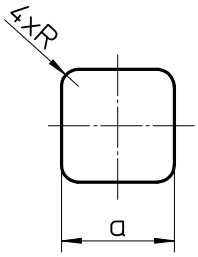

G04

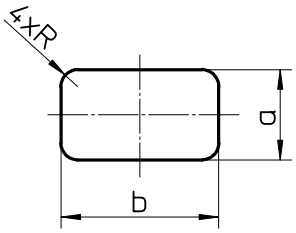

G05

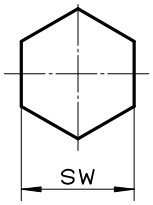

G06

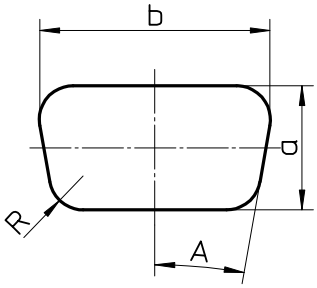

G07

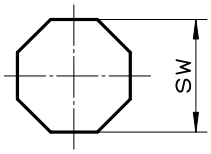

G08

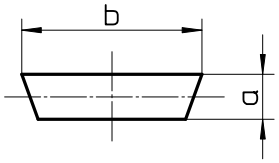

G09

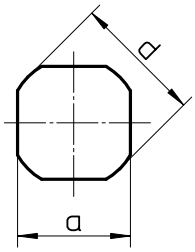

G10

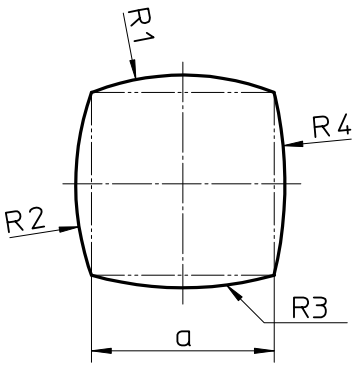

G11

PASS | STANZTECHNIK AG
KONTAKT: **+49 92 70 / 9 85 - 0**

03/2023-DE-S.1 Version 5.0

ERODIERBARE KONTUREN

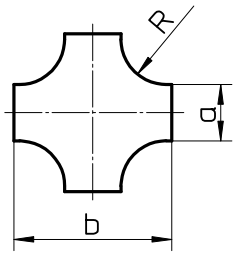

E01

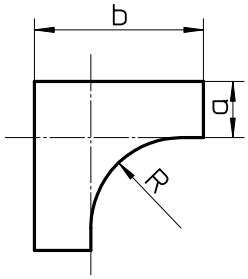

E02

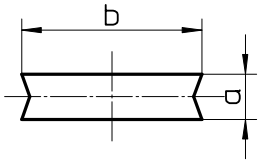

E03

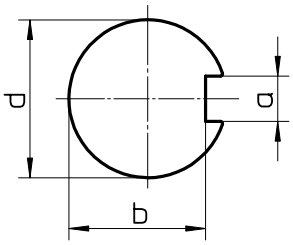

E04

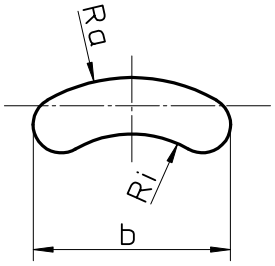

E05

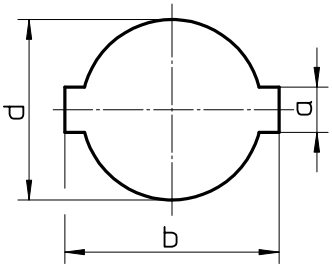

E06

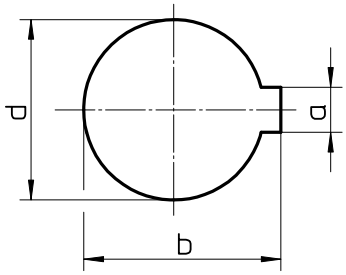

E07

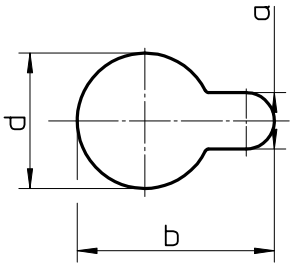

E08

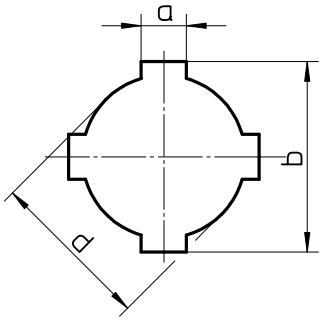

E09

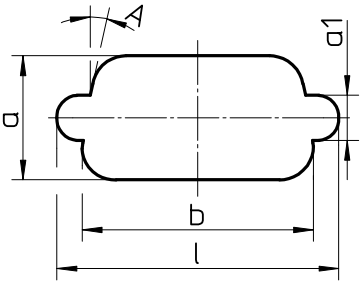

E10

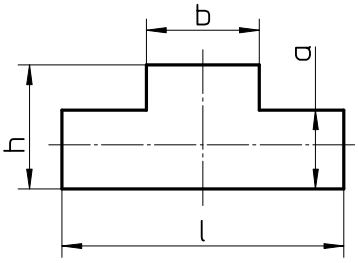

E11

PASS WERKZEUGAUSWAHL

HWS

HWS Werkzeuge sind aus einem sekundärgehärteten Kaltarbeitsstahl mit guter Zähigkeit gefertigt und somit besonders für Matrizen geeignet.

Vorteil für den Kunden:

- sehr gutes Preis-Leistungs-Verhältnis

H-PM®

H-PM® Werkzeuge werden aus einem auf pulvermetallurgischer Basis hergestellten Stahl mit hohem Reinheitsgrad produziert.

Dadurch kann ein seigerungsfreies homogenes Gefüge über den gesamten Querschnitt des Werkzeuges gewährleistet werden.

Vorteile für den Kunden:

- bestes Preis- / Leistungsverhältnis
- sehr gute Kantenstabilität durch gesteigerte Zähigkeit
- hohe Standzeiten aufgrund des homogenen Gefüges
- erhöhte Schlagbiegebelastbarkeit, dadurch auch für Matrizen sehr gut geeignet

X3-PM

X3-PM Werkzeuge werden aus einem High-End-pulvermetallurgischen Stahl mit den besten Leistungsmerkmalen für Stempel in der Stanztechnik hergestellt, der durch höchsten Reinheitsgrad hervorgerufen wird.

Das seigerungsfreie homogene Gefüge mit hohem Vanadingehalt über den gesamten Querschnitt des Stempels gewährleistet höchste Standzeiten.

Vorteile für den Kunden:

- bestes Leistungsverhalten durch vielfache Erhöhung der Stempellebensdauer
- höchste Kantenstabilität
- extrem hoher Verschleißwiderstand
- höchste Druckbelastbarkeit

X8-PM

X8-PM Werkzeuge werden aus einem High-End-pulvermetallurgischen Stahl mit höchstem Reinheitsgrad gefertigt, um die besten Leistungsmerkmale für Matrizen in der Stanztechnik zu erreichen.

Die hohe Duktilität des seigerungsfreien homogenen Gefüges gewährleistet höchste Ermüdungsfestigkeit. Somit besonders für Matrizen mit bruchgefährdeten Konturen geeignet.

Vorteile für den Kunden:

- bestmögliche Absorbierung von Schlagbiegebelastungen, dadurch Vorbeugung gegen Ermüdungsbruch
- hoher Verschleißwiderstand

03/2023-DE-S.1 Version 5.0

STANDZEITEN I WERKZEUGLEBENSDAUER

PASS Stempel und Matrizen werden aus hochwertigem Spezialstahl gefertigt, um beste Standzeit in Verbindung mit hoher Zähigkeit zu gewährleisten.

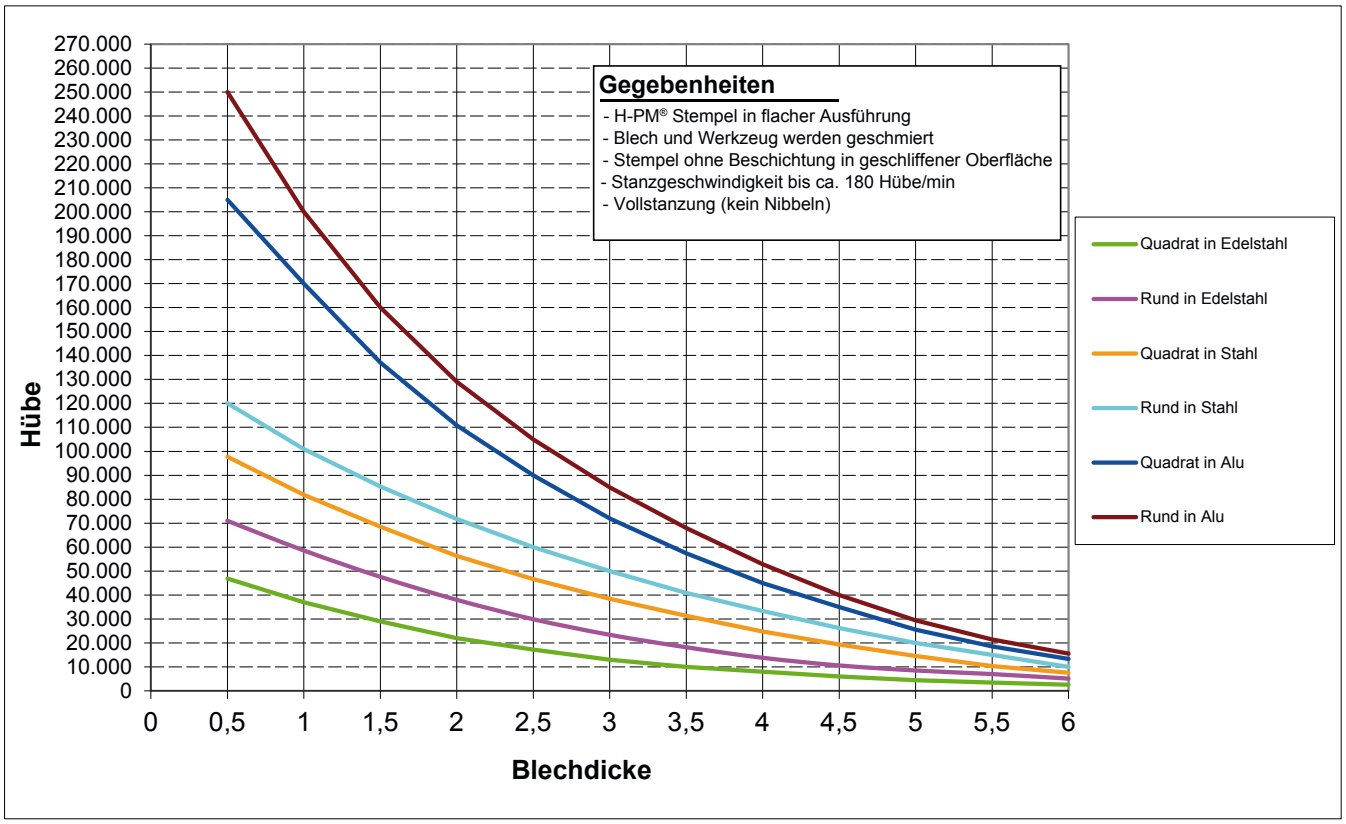

EINFLUSSFAKTOREN	FAKTOR
Stahl verzinkt / Edelstahl foliert / Alu eloxiert	0,5 - 0,8
Trockenstanzung (keine Blechschmierung)	0,4 - 0,6
Stempelbeschichtung (TICN bei Edelstahl-Blech / T-MAX bei verzinktem Stahl / A-MAX bei Aluminium)	2,0 - 4,0
PASS X3-PM Stempel	6,0 - 10,0
Nibbeln	0,7 - 0,9
Besäumen	0,5 - 0,7
Scherschliff	0,8 - 0,9
Stanzgeschwindigkeit > 300 Hübe / min.	0,8 - 0,9
Stempelschneidteil mit erodierter Oberfläche	0,4 - 0,8
Stempelschneidteil mit polierter Oberfläche	1,5 - 3,0
Stempelschneidteil kleiner als 1,5x Blechdicke	0,6 - 0,8
Stempelschneidteil kleiner als 1,0x Blechdicke	0,3 - 0,5
Verwendung eines zu engen Schnittspiels	0,4 - 0,9

Ab dem ersten Nachschliff ist mit einer durchschnittlichen Standzeitverringerung von ca. 5-10% je Nachschliff zu rechnen.

BESCHICHTUNGSVARIANTEN/STRICH-POLIEREN

ZUR REDUZIERUNG VON AUFBAUSCHNEIDEN

PASS **H-PM®** Stempel werden für unsere Kunden generell aus einem auf pulvermetallurgischer Basis hergestellten Stahl für hohe Beanspruchung hergestellt.

Weiterhin legen wir sehr großen Wert auf einen hochwertigen Härteprozess mit mehrmaligem Anlaßverfahren und anschließendem Tiefkühlen.

Somit wird am Werkzeug eine sehr hohe Härte bei hervorragender Zähigkeit gewährleistet.

Gepaart mit modernen Bearbeitungsverfahren (Schleifen der Stempelschneidteile mit besonderen Schleifscheiben) können wir somit sicherstellen, dass die große Bandbreite von verschiedenen Blechmaterialien von weicher Alu-Knetlegierung über Normalstahl und Edelstahl-Blech bis zu Federbandstählen mit bis zu 1.600 N/mm² Zugfestigkeit gestanzt werden kann.

Eine hohe Stempelhärte sowie hervorragende Schleifoberfläche sind auch wichtig, um dem Problem der Aufbauschneiden zu begegnen.

Versuche haben gezeigt, dass die bekannte TICN-Beschichtung eine durchaus erfolgreiche Schicht für Standzeiterhöhungen (besonders bei Edelstahl-Blechen) bietet, jedoch dem Problem der Aufbauschneiden nur wenig entgegenwirkt.

Aufbauschneiden zeigen sich aber besonders beim Bearbeiten von

- verzinktem Stahlblech
- Alublech

Nach speziellen Testversuchen haben sich folgende Beschichtungen als erfolgreich herausgestellt:

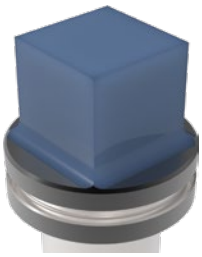

TICN

für Edelstahlbearbeitung

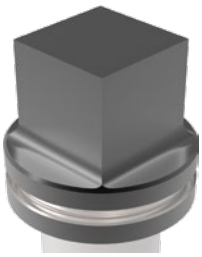

A-MAX

für Trockenbearbeitung im Aluminiumblech

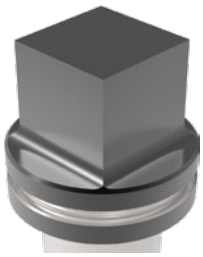

T-MAX

zur Bearbeitung von verzinktem Blech/Zincor

Um eine weitere Standzeitenerhöhung bzw. eine Verringerung von Aufbauschneiden zu erreichen, empfehlen wir eine Strichpolitur der Schneidteile an Stempeln (Preise auf Anfrage):

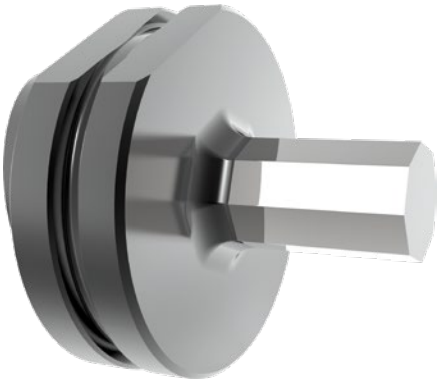

MATRIZENAUSFÜHRUNG

SLUG-STOP UND SLUG-SNAP (VERHINDERT DAS HOCHZIEHEN VON STANZBUTZEN)

SLUG-STOP (STANDARD)

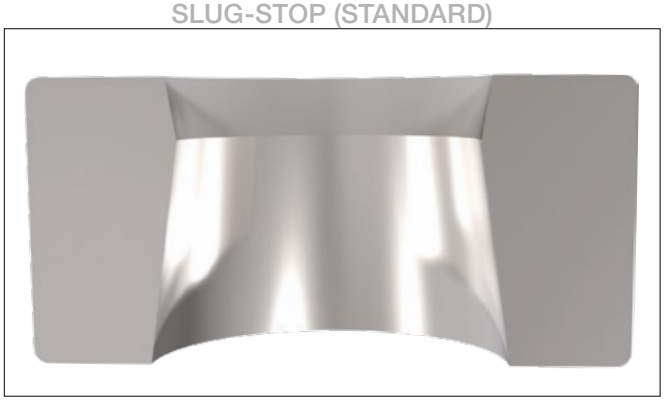

PASS Matrizen für das System SALVAGNINI werden in der Standardausführung als slug-stop Version (ohne Aufpreis) gefertigt.

Dies bedeutet, dass der obere Bereich der Schneidteil-ausführung mit einem negativen Winkel produziert wird.

Somit wird der Stanzbutzen am kompletten Umfang in der Matrize festgehalten.

Jedoch ist dies nicht zu empfehlen bei:

- Konturen kleiner 1,25 mm
- Schnittspiele kleiner 0,1 mm

SLUG-SNAP (SONDER - MIT AUFPREIS)

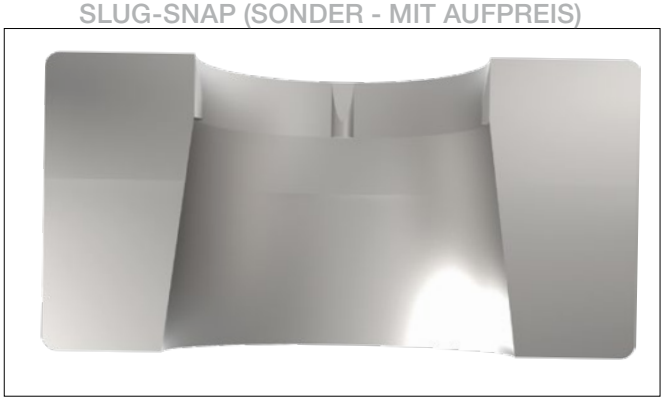

Als Alternative bieten wir die slug-snap Version (mit Aufpreis) an.

Dabei werden spezielle Haltenasen in die Matrize eingearbeitet, die den Stanzbutzen punktuell (sicherer als die slug-stop Version) festklemmen.

Auch für Konturen kleiner 1,25 mm und Schnittspiele kleiner 0,1 mm sehr gut geeignet.

STEMPEL-SCHERSCHLIFFTYPEN

WT

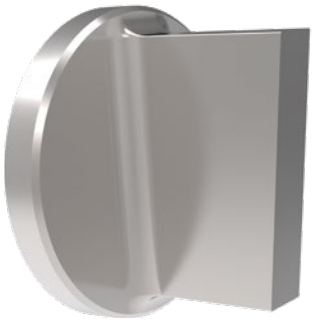

DOWT

2 PT

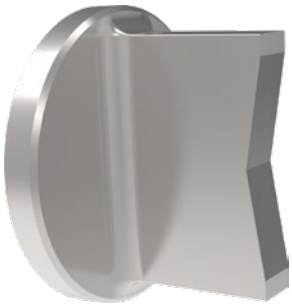

4 PT

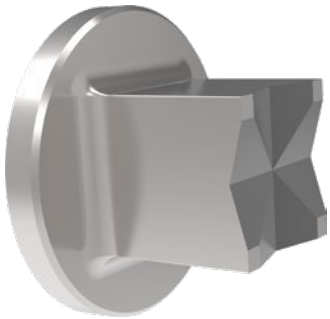

	BEZEICHNUNG
WT	
Vorteil	einfach nachzuschleifen
Nachteil	Querkräfte
DOWT	
Vorteile	einfach nachzuschleifen keine Querkräfte
Nachteil	nur für große Konturen sinnvoll
2 PT	
Vorteile	keine Querkräfte optimaler Stanzschnitt
Nachteile	nur für große und schlanke Konturen sinnvoll schwer nachzuschleifen
4 PT	
Vorteile	keine Querkräfte optimaler Stanzschnitt für Besäumen geeignet
Nachteile	nur für große Konturen sinnvoll schwer nachzuschleifen

PASS HINTERSCHLIFF BEI STANZSTEMPELN

In der Standardversion werden die Schneidteile unserer PASS Stempel mit Hinterschliff gefertigt.

Insbesondere bei Edelstahl-Blechen oder Dickblechen ist ein Hinterschliff sehr wichtig, um den adhäsiven Verschleiß (Rückzugskraft) zu reduzieren und dabei Schnittkantenausbrüche zu vermeiden.

Bei Schneidteilen, die produktionsbedingt senkerodiert hergestellt werden müssen (Sonderkontur mit innenliegenden Konturen, wie z.B. Kreuzform/U-Form etc.) und in höherfesten Blechen verwendet werden, empfehlen wir eine Strichpolitur.

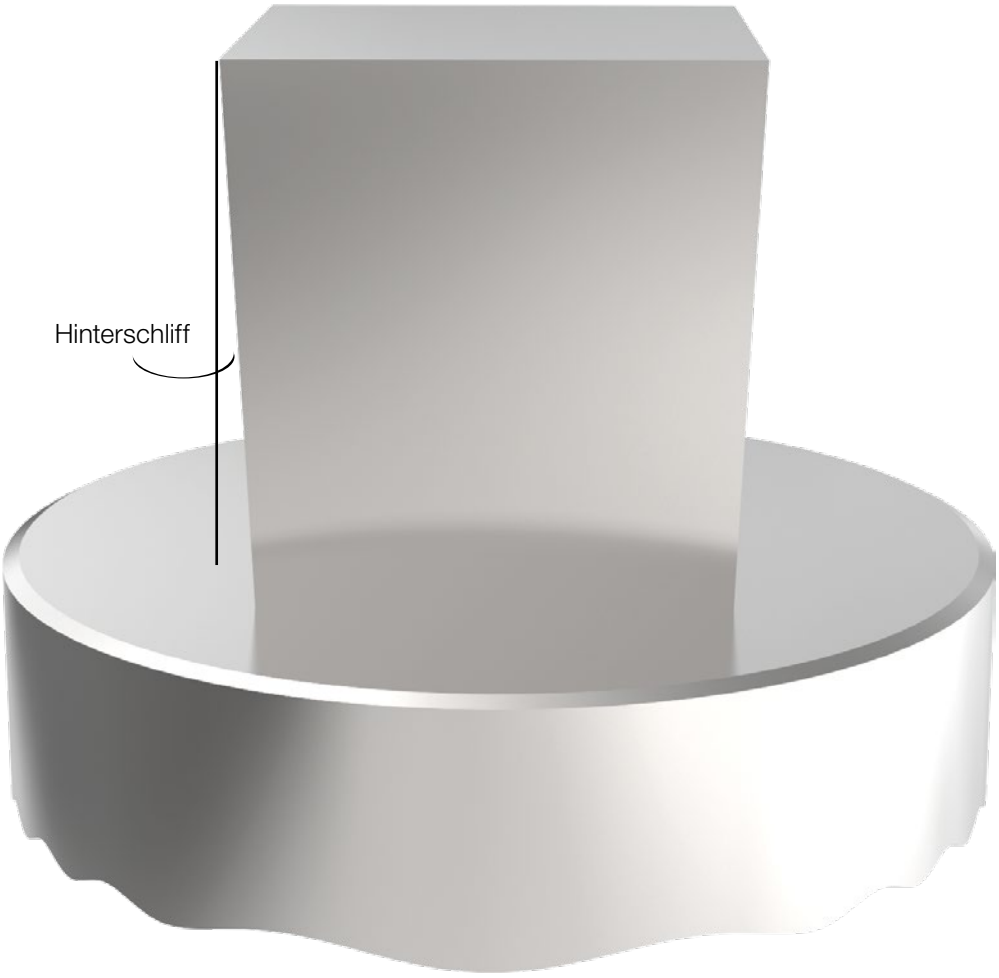

PASS ECKENRADIEN BEI STANZSTEMPELN

PASS Stempel werden automatisch mit Eckenradius R = 0,15 mm gefertigt. Dies erhöht die Standzeit, da dadurch der Eckenverschleiß deutlich reduziert wird.

Beispiele: Quadrat- und Dreieckstempel

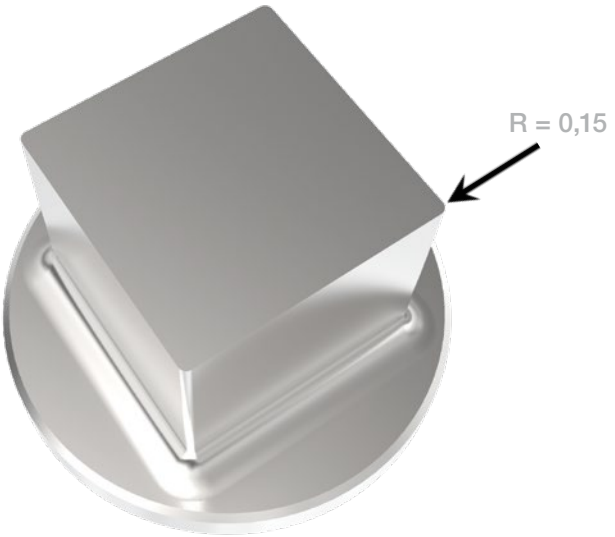

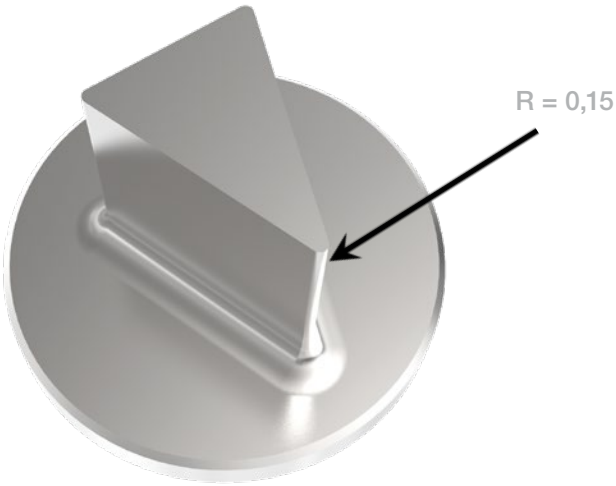

Bei Bedarf kann auf Kundenwunsch der Eckradius geändert werden.

Beispiel:

R = 0,5 mm statt R = 0,15 mm bei Edelstahl-Blech, um
Standzeit weiter zu erhöhen.

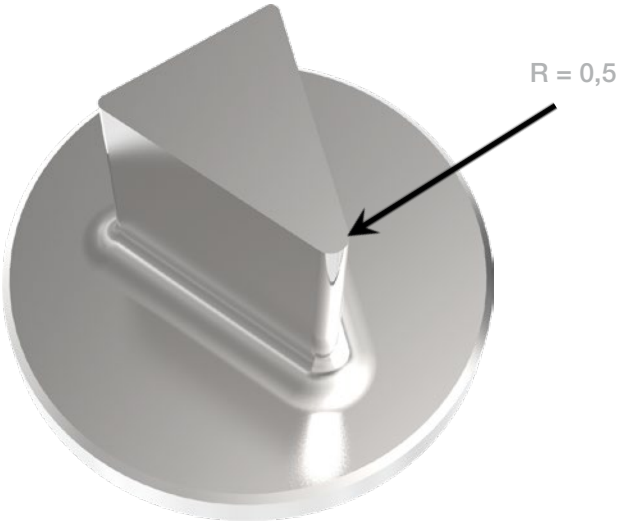

PASS SCHNEIDTEILAUSFÜHRUNGEN AN PASS STEMPEL

Alle PASS Stempel werden in der Standardausführung mit einem 4 mm verstärkten Fußteil ausgeführt, sobald ein Schneidteil kleiner als 4 mm benötigt wird.

Dadurch können wir gewährleisten, dass Sie ein Werkzeug vorliegen haben, welches höchste Stabilität besitzt um auch hochfeste und dickere Bleche stanzen zu können.

In Abhängigkeit von Maschinentyp, Werkzeugausführung, Blechdicke (1), Eintauchtiefe (2), Abstreiferdicke (3) und Abstreiferüberstand (4) muß jedoch die dazu passende Abstreifergröße gewählt werden.

Unter Umständen ist es nötig, einen Abstreifer mit einer entsprechend großen Kontur zu verwenden (Breite mind. 4,5 mm) um das verstärkte Stempel-Fußteil in den Abstreifer eintauchen zu lassen.

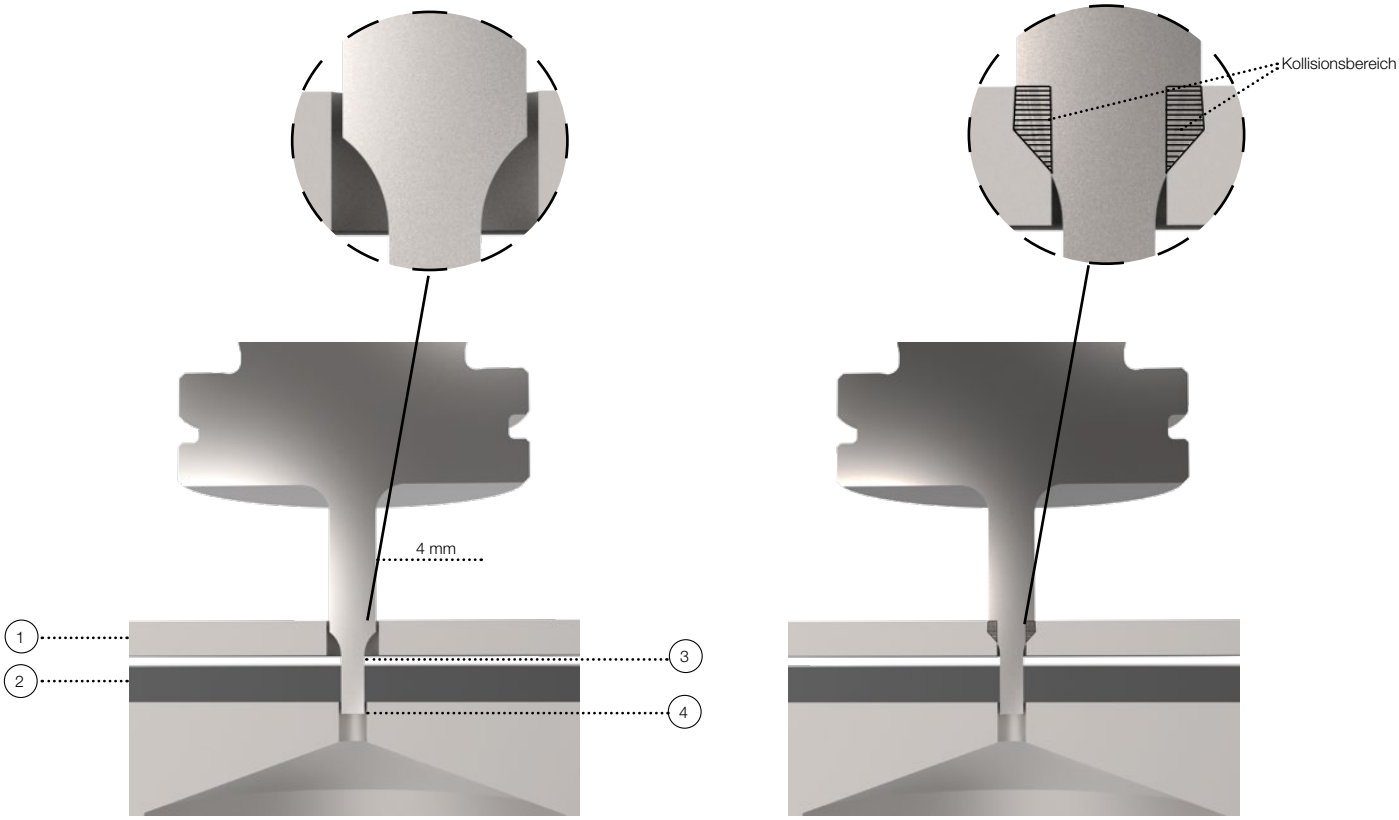

RICHTIG

FALSCH

NOTIZEN

PASS | STANZTECHNIK AG

KONTAKT: **+49 92 70 / 9 85 - 0**

03/2023-DE-S.1 Version 5.0

NOTIZEN

03/2023-DE-S.1 Version 5.0

NOTIZEN

INDEX

A

A-MAX 54

B

Beschichtungsvarianten..... 54

E

Eckenradius 58

Erodierbare Konturen..... 51

G

Gefederter Niederhalter.. 10, 11, 12, 13, 14, 16, 17

H

Hinterschliff 57

H-PM®

Werkzeugauswahl..... 52

HWS

Werkzeugauswahl..... 52

I

Informationen..... 49

K

Kompaktausführung 6, 22, 26, 27, 28

M

Matrizenausführung 55

N

Nachschleiflänge..... 9

Nadeleinsatz 7, 8, 10, 11, 17

P

P1-System 7, 8

P2R..... 19

P2-System 9

P4-System 10, 11

P5-System 12

P6-System 13

P7-System 14

P8-System 15

P9-System 16

P21 - P24 25

PASS Stempel..... 59

Polypunch..... 42

ps:®shear-blades..... 46, 47

S

Schleifbare Konturen 50

Schneidteilausführung 59

slug-snap 55

slug-stop 55

Standard-System

Kompaktausführung 6, 22, 26, 27, 28

Werkzeugkassette mit gef. Niederhalter..20, 21

Standard-System für P2R 19

Standard-System für P21 - P24 25

Standzeit.....46, 47, 53

Standzeitenerhöhung..... 54, 58

Stempeleinsatz 12, 13, 14, 15, 16

Stempel-Scherschlifftypen..... 56

Strich-Polieren 54

Strichpolitur..... 54, 57

T

TICN..... 54

T-MAX..... 54

W

Werkzeugauswahl..... 52

Werkzeuge..... 5

Werkzeugkassette 20, 21, 31

Werkzeugkassetten mit gef. Niederhalter ...20, 21

Werkzeugkassette Polypunch..... 42

Werkzeugkassette zu Typ Salvagnini S2.....40, 41

Werkzeugkassette zu Typ Salvagnini S4... 32, 33, 34, 35, 36, 37, 38, 39

Werkzeuglebensdauer 53

X

X3-PM

Werkzeugauswahl..... 52

X8-PM

Werkzeugauswahl..... 52

Z

Zubehör 45

03/2023-DE-S.1 Version 5.0

SALVAGNINI | THICK TURRET | TRUMPF

Am Steinkreuz 2
95473 Creußen | Germany

WEB: www.pass-ag.com
MAIL: info@pass-ag.com

FON: +49 (0) 92 70 / 9 85 - 0
FAX: +49 (0) 92 70 / 9 85 - 99